Technisches Datenblatt

NJ309

Einreihige Zylinderrollenlager

Einreihiges Zylinderrollenlager, Stahlblechkäfig, Sonderanforderung

Anzeigen

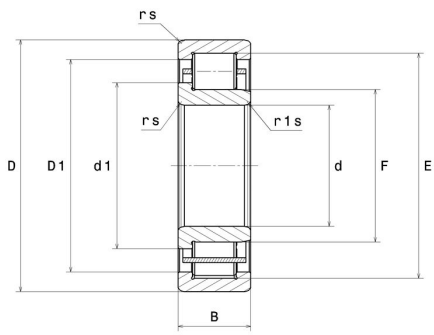

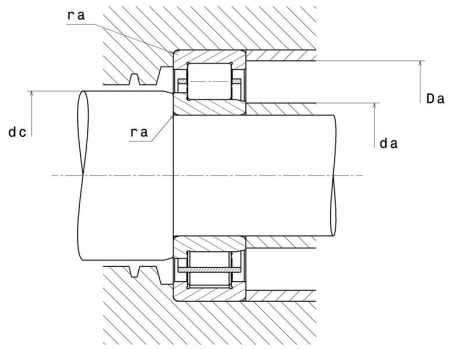

Technische Eigenschaften

d	45 mm
D	100 mm
B	25 mm
E	86,5 mm
F	58,5 mm
d1	64 mm
rs min	1,5 mm
r1s min	1,5 mm
Radiallagerluftklasse	CN
Masse (ohne HJ Ring)	0,9 kg
Marke	NTN

Produktleistung

Dynamische Tragzahl, C	74 kN
Statische Tragzahl, C0	71 kN
Ermüdungsgrenzbelastung, Cu	8,7 kN
Nlim (Öl)	8.400 Tr/min
Nlim (Fett)	7.200 Tr/min
Min Betriebstemperatur, Tmin	-40 °C
Max Betriebstemperatur, Tmax	120 °C
Käfig charakteristische Frequenz, FTF	0,4 Hz
Wälzkörper charakteristische Frequenz, BPFO	4,98 Hz
Außenring charakteristische Frequenz, BPFO	4,44 Hz
Innenring charakteristische Frequenz, BPFI	6,56 Hz

Definitionsempfehlungen der Umgebungsteile

da min	53 mm
da max	57 mm
dc min	66 mm
Da max	92 mm
ra max	1,5 mm

Berechnungskoeffizienten

Dynamisch äquivalente Belastung

P = Fr

Statisch äquivalente Belastung

Po = Fr