Technisches Datenblatt

NJ230G1C3

Einreihige Zylinderrollenlager

Einreihiges Zylinderrollenlager, Messingkäfig, Sonderanforderung

Anzeigen

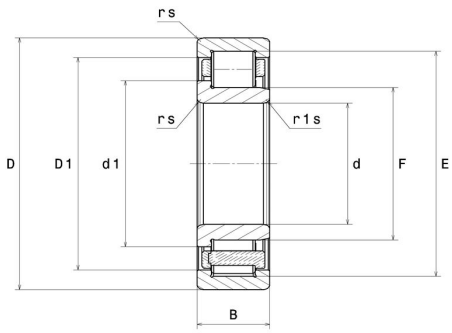

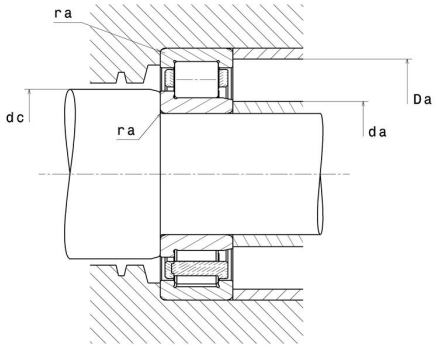

Technische Eigenschaften

d	150 mm
D	270 mm
B	45 mm
E	238 mm
F	182 mm
d1	193 mm
rs min	3 mm
r1s min	3 mm
Radiallagerluftklasse	C3
Masse (ohne HJ Ring)	11,1 kg
Marke	NTN

Produktleistung

Dynamische Tragzahl, C	345 kN
Statische Tragzahl, C0	435 kN
Ermüdungsgrenzbelastung, Cu	42,5 kN
Nlim (Öl)	2.900 U/min
Nlim (Fett)	2.500 U/min
Min Betriebstemperatur, Tmin	-40 °C
Max Betriebstemperatur, Tmax	120 °C
Käfig charakteristische Frequenz, FTF	0,43 Hz
Wälzkörper charakteristische Frequenz, BPFO	7,37 Hz
Außenring charakteristische Frequenz, BPFO	6,93 Hz
Innenring charakteristische Frequenz, BPFI	9,07 Hz

Definitionsempfehlungen der Umgebungsteile

da min	163 mm
da max	179 mm
dc min	196 mm
Da max	257 mm
ra max	2,5 mm

Berechnungskoeffizienten

Dynamisch äquivalente Belastung

$P = Fr$

Statisch äquivalente Belastung

$Po = Fr$