Technische Daten

32316U

Einreihige Kegelrollenlager

Kegelrollenlager,
Blechkäfig

Anzeigen

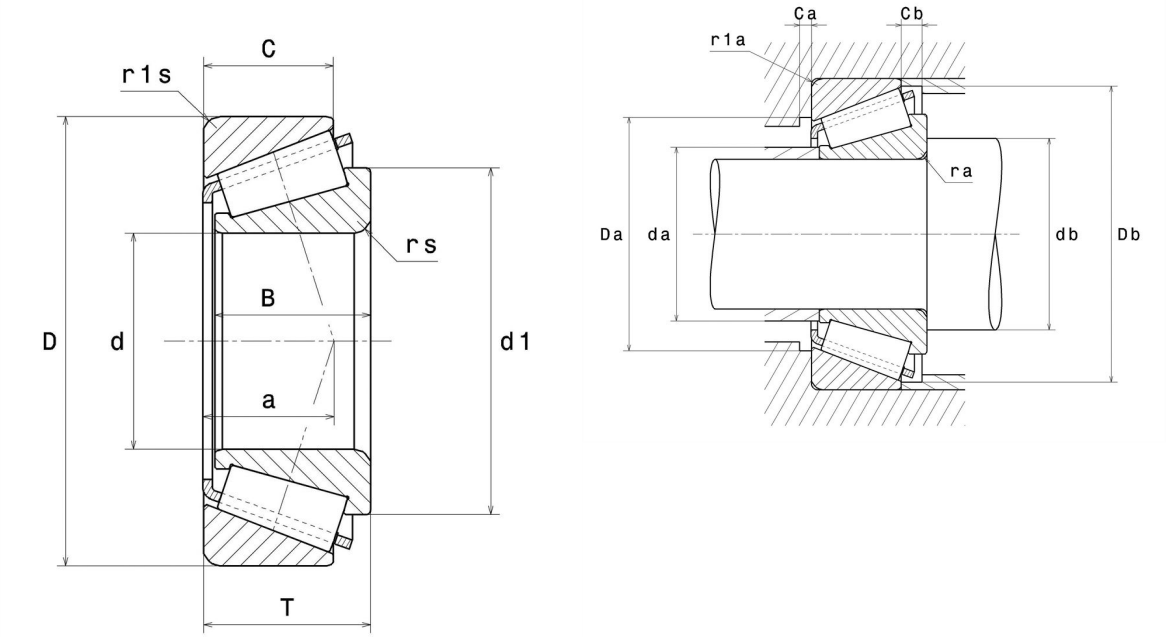

Technische Eigenschaften

d	80 mm
D	170 mm
B	58 mm
C	48 mm
T	61,5 mm
d1	122,5 mm
a	41,5 mm
rs min	3 mm
r1s min	2,5 mm
e	0,35
Y2	1,74
Y0	0,96
Masse	6,41 kg
Referenz gemäß ISO355	T2GD080
Marke	NTN

Produktleistung

Dynamische Tragzahl, C	395 kN
Lebensdauerkoeffizient, A2	1
Statische Tragzahl, C0	525 kN
Ermüdungsgrenzbelastung, Cu	59,8 kN
Nlim (Öl)	3.000 Tr/min
Nlim (Fett)	2.300 Tr/min
Min Betriebstemperatur, Tmin	-40 °C
Max Betriebstemperatur, Tmax	120 °C
Käfig charakteristische Frequenz, FTF	0,41 Hz
Wälzkörper charakteristische Frequenz, BPFO	5,27 Hz
Außenring charakteristische Frequenz, BPFO	6,57 Hz
Innenring charakteristische Frequenz, BPFI	9,43 Hz

Definitionsempfehlungen der Umgebungsteile

da max	98 mm
db min	94 mm
Da min	142 mm
Da max	158 mm
Db min	159 mm
Ca min	4 mm
Cb min	13,5 mm
ra max	2,5 mm
r1a max	2 mm

Berechnungskoeffizienten

Dynamisch äquivalente Belastung

P = X.Fr + Y.Fa

Fa / Fr ≤ e		Fa / Fr > e	
X	Y	X	Y
1	0	0.4	Y2

Statisch äquivalente Belastung

Po = Xo.Fr + Yo.Fa

X_0	Y_0
0.5	Y0

Wenn Po <Fr, dann Po = Fr

Werte für e, Y2 und Y0 sind in obiger Tabelle.