Technische Daten

NU1015G1C3

Einreihige Zylinderrollenlager

Einreihiges Zylinderrollenlager, Zerlegbar, Messingkäfig

Anzeigen

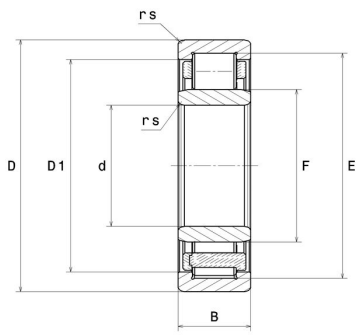

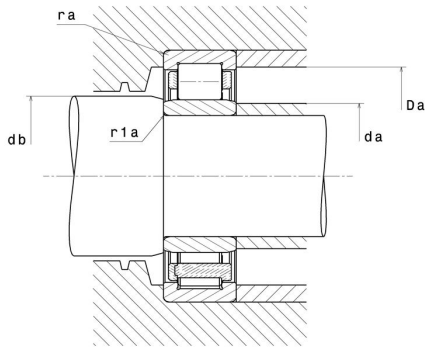

Technische Eigenschaften

d	75 mm
D	115 mm
B	20 mm
E	105 mm
F	85 mm
rs min	1,1 mm
r1s min	1 mm
Radiallagerluftklasse	C3
Masse (ohne HJ Ring)	0,72 kg
Marke	NTN

Produktleistung

Dynamische Tragzahl, C	60 kN
Statische Tragzahl, C0	74,5 kN
Ermüdungsgrenzbelastung, Cu	9,1 kN
Nlim (Öl)	7.100 Tr/min
Nlim (Fett)	6.100 Tr/min
Min Betriebstemperatur, Tmin	-40 °C
Max Betriebstemperatur, Tmax	120 °C
Käfig charakteristische Frequenz, FTF	0,45 Hz
Wälzkörper charakteristische Frequenz, BPFO	9,4 Hz
Außenring charakteristische Frequenz, BPFO	9,4 Hz
Innenring charakteristische Frequenz, BPFI	11,6 Hz

Definitionsempfehlungen der Umgebungsteile

da min	80 mm
da max	83 mm
db min	87 mm
Da max	108,5 mm
ra max	1 mm
r1a max	1 mm

Berechnungskoeffizienten

Dynamisch äquivalente Belastung

P = Fr

Statisch äquivalente Belastung

Po = Fr