Technisches Datenblatt

NU2214C3

Einreihige Zylinderrollenlager

Einreihiges Zylinderrollenlager, Zerlegbar, Stahlblechkäfig

Anzeigen

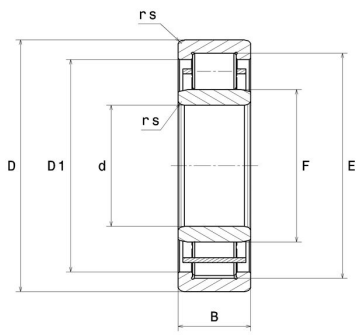

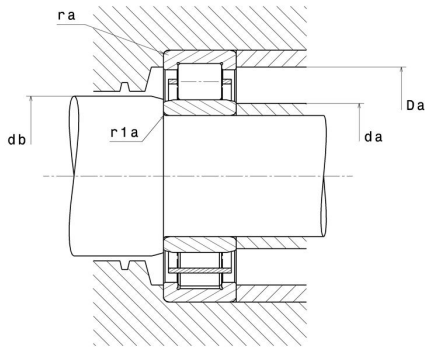

Technische Eigenschaften

d	70 mm
D	125 mm
B	31 mm
E	110,5 mm
F	84,5 mm
rs min	1,5 mm
r1s min	1,5 mm
Radiallagerluftklasse	C3
Masse (ohne HJ Ring)	1,54 kg
Marke	NTN

Produktleistung

Dynamische Tragzahl, C	119 kN
Statische Tragzahl, C0	151 kN
Ermüdungsgrenzbelastung, Cu	18,4 kN
Nlim (Öl)	5.900 U/min
Nlim (Fett)	5.000 U/min
Min Betriebstemperatur, Tmin	-40 °C
Max Betriebstemperatur, Tmax	120 °C
Käfig charakteristische Frequenz, FTF	0,43 Hz
Wälzkörper charakteristische Frequenz, BPFO	7,37 Hz
Außenring charakteristische Frequenz, BPFO	6,93 Hz
Innenring charakteristische Frequenz, BPFI	9,07 Hz

Definitionsempfehlungen der Umgebungsteile

da min	78 mm
da max	82 mm
db min	86 mm
Da max	117 mm
ra max	1,5 mm
r1a max	1,5 mm

Berechnungskoeffizienten

Dynamisch äquivalente Belastung

P = Fr

Statisch äquivalente Belastung

Po = Fr