Technische Daten

32034XU

Einreihige Kegelrollenlager

Kegelrollenlager,
Blechkäfig

Anzeigen

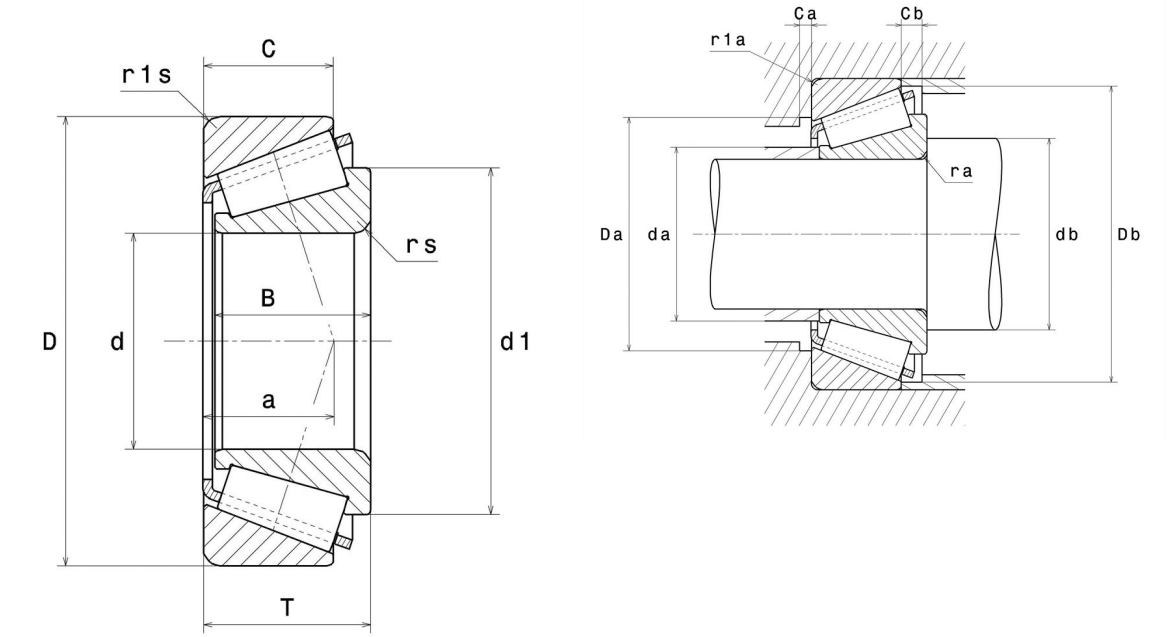

Technische Eigenschaften

d	170 mm
D	260 mm
B	57 mm
C	43 mm
T	57 mm
d1	216,5 mm
a	56 mm
rs min	3 mm
r1s min	2,5 mm
e	0,44
Y2	1,35
Y0	0,74
Masse	10,5 kg
Referenz gemäß ISO355	T4EC170
Marke	NTN

Produktleistung

Dynamische Tragzahl, C	500 kN
Lebensdauerkoeffizient, A2	1
Statische Tragzahl, C0	895 kN
Ermüdungsgrenzbelastung, Cu	86,7 kN
Nlim (Öl)	1.700 Tr/min
Nlim (Fett)	1.300 Tr/min
Min Betriebstemperatur, Tmin	-40 °C
Max Betriebstemperatur, Tmax	120 °C
Käfig charakteristische Frequenz, FTF	0,45 Hz
Wälzkörper charakteristische Frequenz, BPFO	10,13 Hz
Außenring charakteristische Frequenz, BPFO	12,69 Hz
Innenring charakteristische Frequenz, BPFI	15,31 Hz

Definitionsempfehlungen der Umgebungsteile

da max	187 mm
db min	184 mm
Da min	230 mm
Da max	248 mm
Db min	249 mm
Ca min	10 mm
Cb min	14 mm
ra max	2,5 mm
r1a max	2 mm

Berechnungskoeffizienten

Dynamisch äquivalente Belastung

P = X.Fr + Y.Fa

Fa / Fr ≤ e		Fa / Fr > e	
X	Y	X	Y
1	0	0.4	Y2

Statisch äquivalente Belastung

Po = Xo.Fr + Yo.Fa

X_0	Y_0
0.5	Y0

Wenn Po <Fr, dann Po = Fr

Werte für e, Y2 und Y0 sind in obiger Tabelle.