Technische Daten

24034.EAW33C3

Zweireihige Pendelrollenlager

Zweireihiges Pendelrollenlager, Stahlblechkäfig, Nut und Schmierbohrungen im Außenring

ULTAGE

Anzeigen

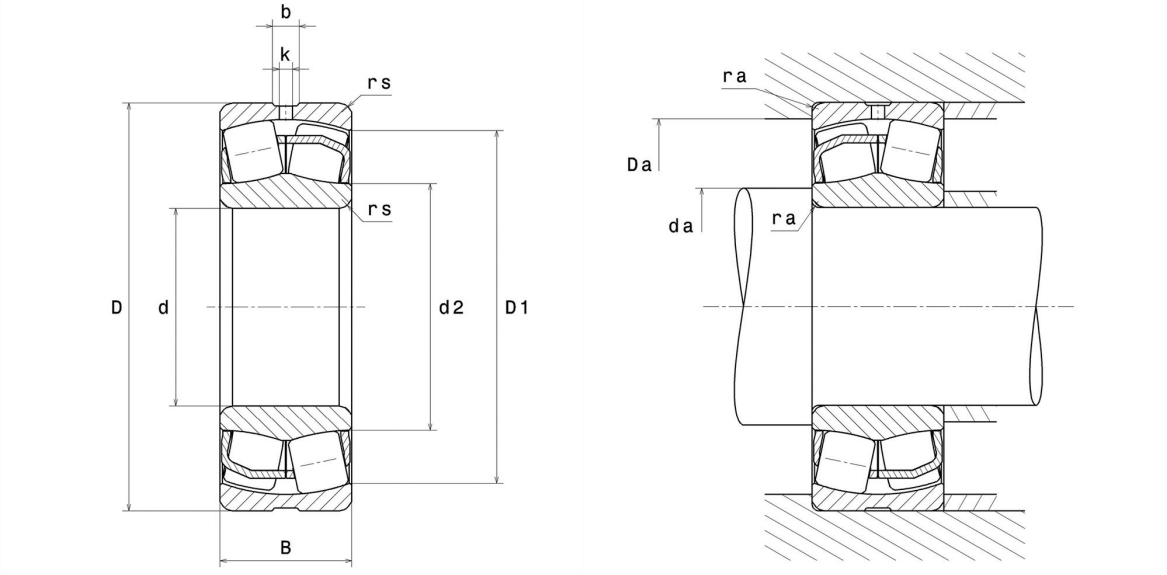

Technische Eigenschaften

d	170 mm
D	260 mm
B	90 mm
d2	188 mm
D1	232,3 mm
rs min	2,1 mm
Anzahl der Schmierbohrungen	3
b	10,67 mm
k	5 mm
Referenz der Hülse	P0
e	0,31
Y1	2,21
Y2	3,29
Y0	2,16
Radiallagerluftklasse	C3
Masse	16,73 kg
Marke	SNR

Produktleistung

Dynamische Tragzahl, C	1.120 kN
Statische Tragzahl, C0	1.580 kN
Ermüdungsgrenzbelastung, Cu	97,4 kN
Nref	1.600 Tr/min
Nlim	2.400 Tr/min
Min Betriebstemperatur, Tmin	-40 °C
Max Betriebstemperatur, Tmax	200 °C
Käfig charakteristische Frequenz, FTF	0,44 Hz
Wälzkörper charakteristische Frequenz, BPFO	8,6 Hz
Außenring charakteristische Frequenz, BPFO	10,65 Hz
Innenring charakteristische Frequenz, BPFI	13,35 Hz

Definitionsempfehlungen der Umgebungsteile

da min	180,2 mm
da max	2 mm
Da max	249,8 mm
ra max	2 mm

Berechnungskoeffizienten

Dynamisch äquivalente Belastung

P = X.Fr + Y.Fa

Fa / Fr ≤ e		Fa / Fr > e	
X	Y	X	Y
1	Y1	0.67	Y2

Statisch äquivalente Belastung

Po = Xo.Fr + Yo.Fa

X_0	Y_0
1	Y0

Werte für e, Y1, Y2 und Y0 sind in obiger Tabelle.