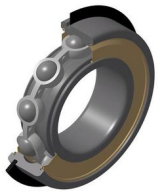

Technische Daten

6310.NRZZ

Einreihige Rillenkugellager

Einreihiges Rillenkugellager, Radialkontakt, Stahlblechkäfig, Nut und Sicherungsring im Außenring, Deckscheiben beidseitig

Anzeigen

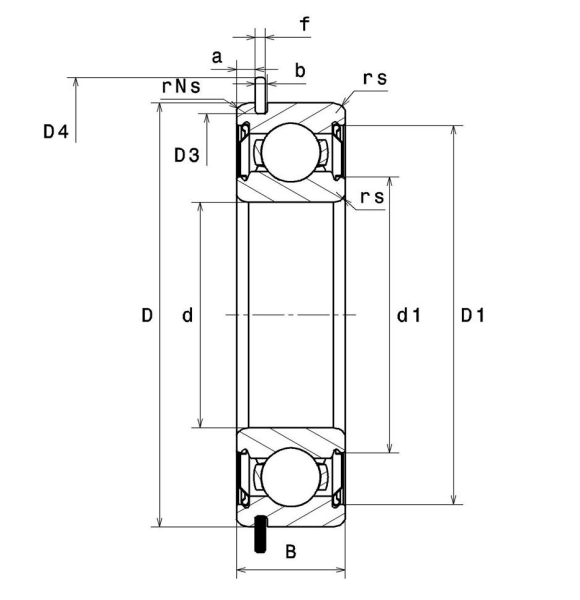

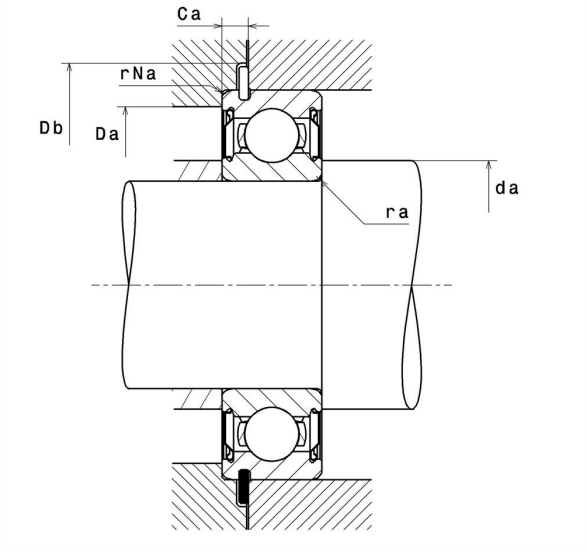

Technische Eigenschaften

d	50 mm
D	110 mm
B	27 mm
d1	64,7 mm
D1	98 mm
a min	3,07 mm
a max	3,28 mm
Ca min	5,43 mm
Ca max	5,74 mm
rs min	2 mm
rNs min	0,5 mm
D3 max	106,81 mm
b min	2,7 mm
b max	3 mm
r0 max	0,6 mm
D4 max	116,6 mm
f	2,41 mm
Referenz des Sicherungsringes	R110
Radiallagerluftklasse	CN
Masse	1,07 kg
Marke	SNR

Produktleistung

Dynamische Tragzahl, C	61,3 kN
Statische Tragzahl, C0	38,3 kN
Ermüdungsgrenzbelastung, Cu	1,74 kN
f0	13,2
Nref	7.700 Tr/min
Nlim	8.100 Tr/min
Min Betriebstemperatur, Tmin	-25 °C
Max Betriebstemperatur, Tmax	120 °C
Käfig charakteristische Frequenz, FTF	0,38 Hz
Wälzkörper charakteristische Frequenz, BPFO	4,07 Hz
Außenring charakteristische Frequenz, BPFO	3,07 Hz
Innenring charakteristische Frequenz, BPFI	4,93 Hz

Definitionsempfehlungen der Umgebungsteile

da min	59 mm
da max	64,7 mm
Ce min	0 mm
Da max	101 mm
ra max	2 mm
rNa max	0,5 mm
Db min	118 mm

Berechnungskoeffizienten

Dynamisch äquivalente Belastung

P = X.Fr + Y.Fa

$\frac{f_0 F_a}{C_0}$	e	Fa / Fr ≤ e		Fa / Fr > e	
		X	Y	X	Y
0.172	0.19	1	0	0.56	2.3
0.345	0.22				1.99
0.689	0.26				1.71
1.03	0.28				1.55
1.38	0.3				1.45
2.07	0.34				1.31
3.45	0.38				1.15
5.17	0.42				1.04
6.89	0.44				1

Statisch äquivalente Belastung

Po = Xo.Fr + Yo.Fa

X_0	Y_0
0.6	0.5

Für Einzellager und DT-Anordnung :

Wenn Po <Fr, dann Po = Fr