Technische Daten

32218U

Einreihige Kegelrollenlager

Kegelrollenlager,
Blechkäfig

Anzeigen

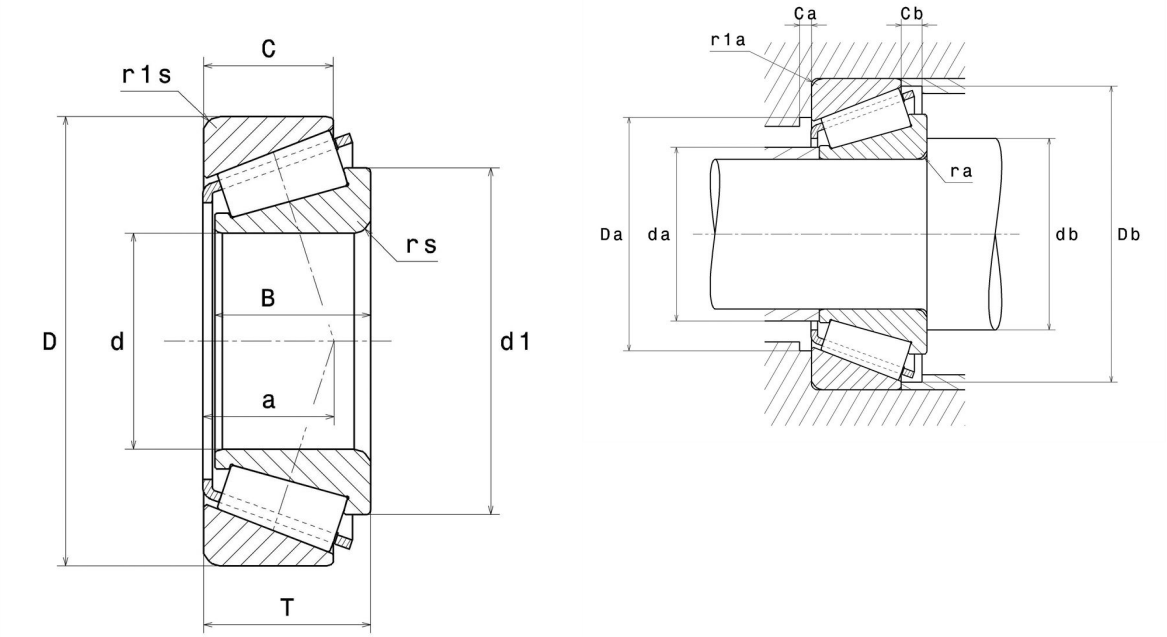

Technische Eigenschaften

d	90 mm
D	160 mm
B	40 mm
C	34 mm
T	42,5 mm
d1	122,5 mm
a	36 mm
rs min	2,5 mm
r1s min	2 mm
e	0,42
Y2	1,43
Y0	0,79
Masse	3,49 kg
Referenz gemäß ISO355	T3FC090
Marke	NTN

Produktleistung

Dynamische Tragzahl, C	262 kN
Lebensdauerkoeffizient, A2	1
Statische Tragzahl, C0	360 kN
Ermüdungsgrenzbelastung, Cu	41,2 kN
Nlim (Öl)	3.000 Tr/min
Nlim (Fett)	2.200 Tr/min
Min Betriebstemperatur, Tmin	-40 °C
Max Betriebstemperatur, Tmax	120 °C
Käfig charakteristische Frequenz, FTF	0,43 Hz
Wälzkörper charakteristische Frequenz, BPFO	6,63 Hz
Außenring charakteristische Frequenz, BPFO	8,58 Hz
Innenring charakteristische Frequenz, BPFI	11,42 Hz

Definitionsempfehlungen der Umgebungsteile

da max	102 mm
db min	102 mm
Da min	138 mm
Da max	150 mm
Db min	152 mm
Ca min	5 mm
Cb min	8,5 mm
ra max	2 mm
r1a max	2 mm

Berechnungskoeffizienten

Dynamisch äquivalente Belastung

P = X.Fr + Y.Fa

Fa / Fr ≤ e		Fa / Fr > e	
X	Y	X	Y
1	0	0.4	Y2

Statisch äquivalente Belastung

Po = Xo.Fr + Yo.Fa

X_0	Y_0
0.5	Y0

Wenn Po <Fr, dann Po = Fr

Werte für e, Y2 und Y0 sind in obiger Tabelle.