Technisches Datenblatt

4T-32205R

Einreihige Kegelrollenlager

Kegelrollenlager, Blechkäfig

Anzeigen

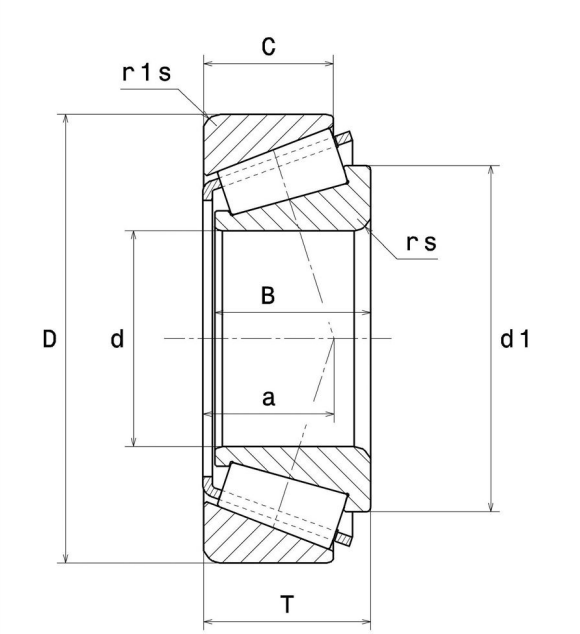

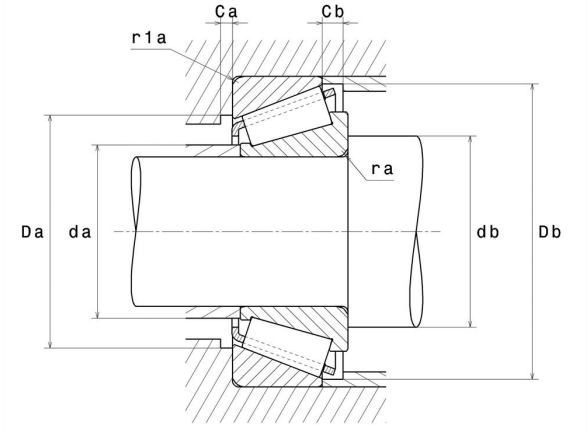

Technische Eigenschaften

d	25 mm
D	52 mm
B	18 mm
C	15 mm
T	19,25 mm
d1	38,5 mm
a	13,5 mm
rs min	1 mm
r1s min	1 mm
e	0,37
Y2	1,6
Y0	0,88
Masse	0,18 kg
Marke	NTN

Produktleistung

Dynamische Tragzahl, C	38 kN
Lebensdauerkoeffizient, A2	1,4
Statische Tragzahl, C0	43 kN
Ermüdungsgrenzbelastung, Cu	5,2 kN
Nlim (Öl)	9.800 U/min
Nlim (Fett)	7.300 U/min
Min Betriebstemperatur, Tmin	-40 °C
Max Betriebstemperatur, Tmax	120 °C
Käfig charakteristische Frequenz, FTF	0,42 Hz
Wälzkörper charakteristische Frequenz, BPFO	5,82 Hz
Außenring charakteristische Frequenz, BPFO	6,7 Hz
Innenring charakteristische Frequenz, BPFI	9,3 Hz

Definitionsempfehlungen der Umgebungsteile

da max	31 mm
db min	30,5 mm
Da min	43 mm
Da max	46,5 mm
Db min	48 mm
Ca min	2 mm
Cb min	4 mm
ra max	1 mm
r1a max	1 mm

Berechnungskoeffizienten

Dynamisch äquivalente Belastung

P = X.Fr + Y.Fa

Fa / Fr ≤ e		Fa / Fr > e	
X	Y	X	Y
1	0	0.4	Y2

Statisch äquivalente Belastung

Po = Xo.Fr + Yo.Fa

X_0	Y_0
0.5	Y0

Wenn Po <Fr, dann Po = Fr

Werte für e, Y2 und Y0 sind in obiger Tabelle.