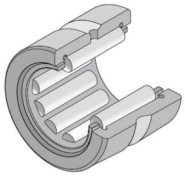

Technische Daten

NK55/35R

Nadellager, gedrehte Ringe, ohne Innenring

Nadellager, gedrehte Ringe, ohne Innenring, zwei Borde, Nachschmierbohrung

Anzeigen

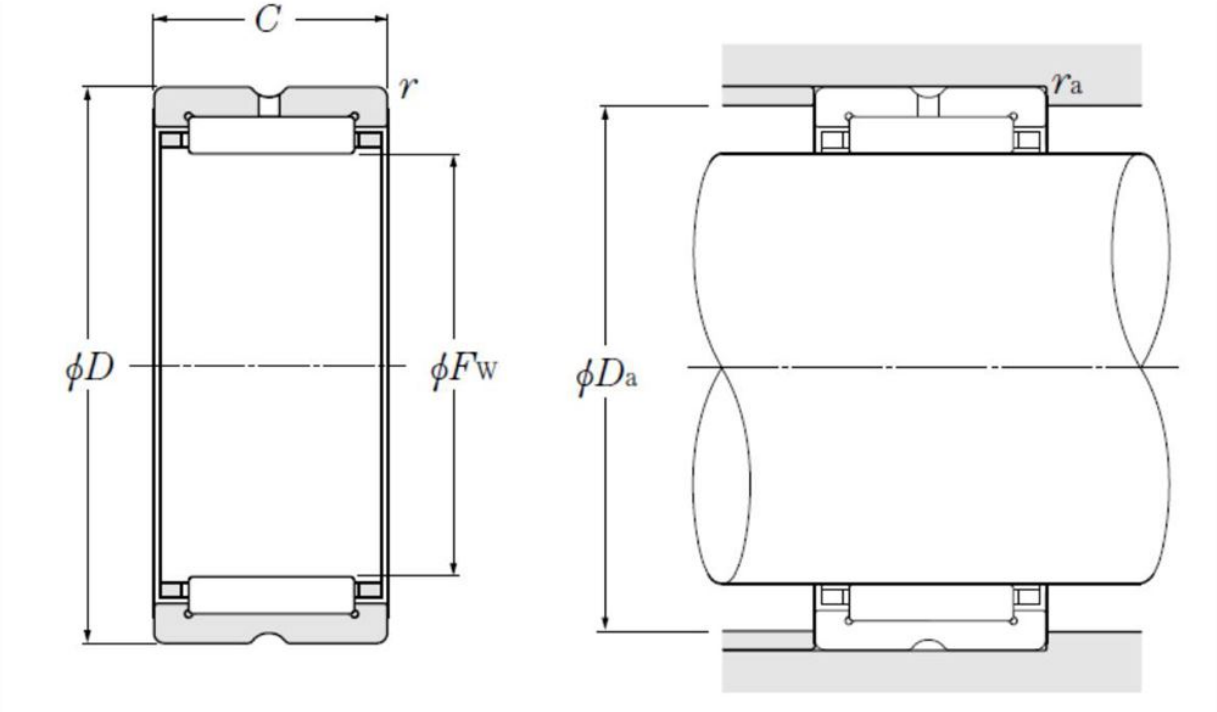

Technische Eigenschaften

Fw	55 mm
D	68 mm
C	35 mm
rs min	0,6 mm
Dw	3,5 mm
Lw	27,8 mm
Schmierbohrungen an dem Außenring	Oui/Yes
k	3 mm
Radiallagerluftklasse	CN
Präzisionsklasse	P0
Masse	0,26 kg
Marke	NTN

Produktleistung

Cr	54 kN
C0r	118 kN
Nlim (Fett)	5.000 Tr/min
Nlim (Öl)	7.500 Tr/min
Min Betriebstemperatur, Tmin	-20 °C
Max Betriebstemperatur, Tmax	120 °C
Käfig charakteristische Frequenz, FTF	0,47 Hz
Wälzkörper charakteristische Frequenz, BPFO	16,65 Hz
Außenring charakteristische Frequenz, BPFO	14,57 Hz
Innenring charakteristische Frequenz, BPFI	16,43 Hz

Definitionsempfehlungen der Umgebungsteile

Da max	64 mm
ras max	0,6 mm