Technische Daten

4T-33109

Einreihige Kegelrollenlager

Kegelrollenlager,
Blechkäfig

Anzeigen

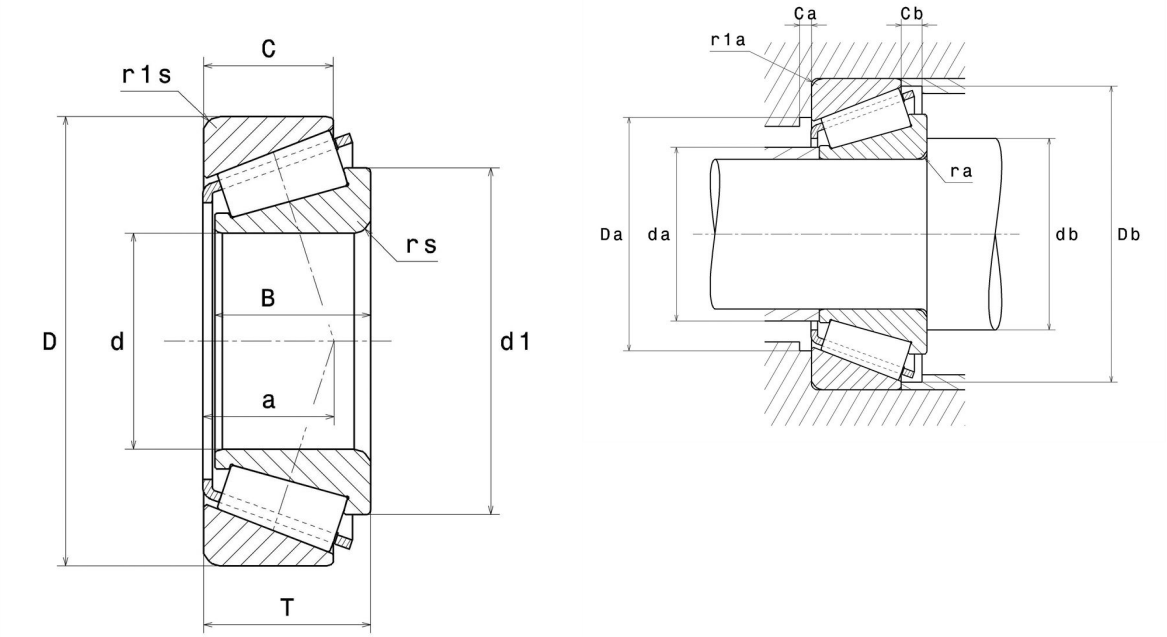

Technische Eigenschaften

d	45 mm
D	80 mm
B	26 mm
C	20,5 mm
T	26 mm
d1	63 mm
a	19,5 mm
rs min	1,5 mm
r1s min	1,5 mm
e	0,38
Y2	1,57
Y0	0,86
Masse	0,54 kg
Referenz gemäß ISO355	T3CE045
Marke	NTN

Produktleistung

Dynamische Tragzahl, C	84,5 kN
Lebensdauerkoeffizient, A2	1,4
Statische Tragzahl, C0	115 kN
Ermüdungsgrenzbelastung, Cu	14 kN
Nlim (Öl)	6.200 Tr/min
Nlim (Fett)	4.700 Tr/min
Min Betriebstemperatur, Tmin	-40 °C
Max Betriebstemperatur, Tmax	120 °C
Käfig charakteristische Frequenz, FTF	0,43 Hz
Wälzkörper charakteristische Frequenz, BPFO	7,22 Hz
Außenring charakteristische Frequenz, BPFO	9,12 Hz
Innenring charakteristische Frequenz, BPFI	11,88 Hz

Definitionsempfehlungen der Umgebungsteile

da max	52 mm
db min	53,5 mm
Da min	69 mm
Da max	71,5 mm
Db min	77 mm
Ca min	4 mm
Cb min	5,5 mm
ra max	1,5 mm
r1a max	1,5 mm

Berechnungskoeffizienten

Dynamisch äquivalente Belastung

P = X.Fr + Y.Fa

Fa / Fr ≤ e		Fa / Fr > e	
X	Y	X	Y
1	0	0.4	Y2

Statisch äquivalente Belastung

Po = Xo.Fr + Yo.Fa

X_0	Y_0
0.5	Y0

Wenn Po <Fr, dann Po = Fr

Werte für e, Y2 und Y0 sind in obiger Tabelle.