Technisches Datenblatt

4T-66225/66462

Einreihige Kegelrollenlager

Kegelrollenlager, Blechkäfig

Anzeigen

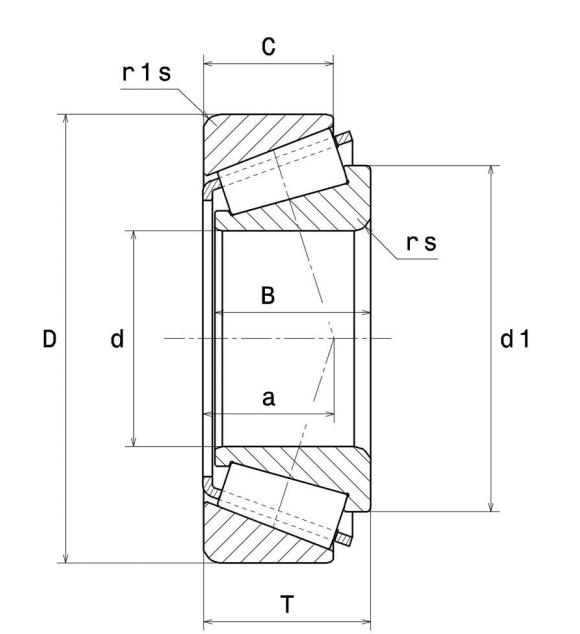

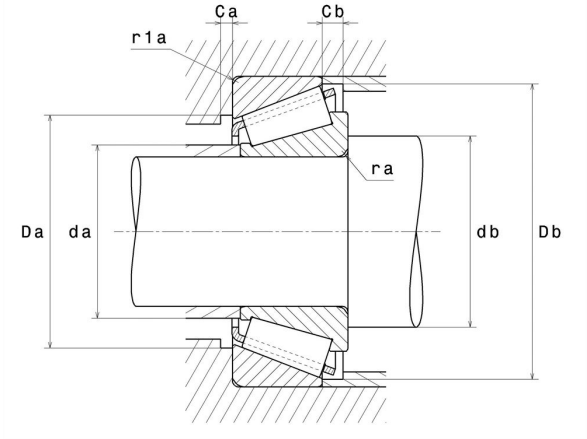

Technische Eigenschaften

d	57,15 mm
D	117,48 mm
B	31,75 mm
C	23,81 mm
T	33,34 mm
d1	86,5 mm
a	32,94 mm
e	0,63
Y2	0,96
Y0	0,53
Masse	1,54 kg
Marke	NTN

Produktleistung

Dynamische Tragzahl, C	130 kN
Lebensdauerkoeffizient, A2	1,4
Statische Tragzahl, C0	153 kN
Ermüdungsgrenzbelastung, Cu	18,7 kN
Nlim (Öl)	4.400 U/min
Nlim (Fett)	3.300 U/min
Min Betriebstemperatur, Tmin	-40 °C
Max Betriebstemperatur, Tmax	120 °C
Käfig charakteristische Frequenz, FTF	0,42 Hz
Wälzkörper charakteristische Frequenz, BPFO	5,74 Hz
Außenring charakteristische Frequenz, BPFO	6,75 Hz
Innenring charakteristische Frequenz, BPFI	9,25 Hz

Definitionsempfehlungen der Umgebungsteile

ra max	3,5 mm
r1a max	3,3 mm

Berechnungskoeffizienten

Dynamisch äquivalente Belastung

$P = X.Fr + Y.Fa$

Fa / Fr ≤ e		Fa / Fr > e	
X	Y	X	Y
1	0	0.4	Y2

Statisch äquivalente Belastung

$Po = Xo.Fr + Yo.Fa$

X_0	Y_0
0.5	Y0

Wenn Po <Fr, dann Po = Fr

Werte für e, Y2 und Y0 sind in obiger Tabelle.