Technisches Datenblatt

NJ311G1C3

Einreihige Zylinderrollenlager

Einreihiges Zylinderrollenlager, Messingkäfig, Sonderanforderung

Anzeigen

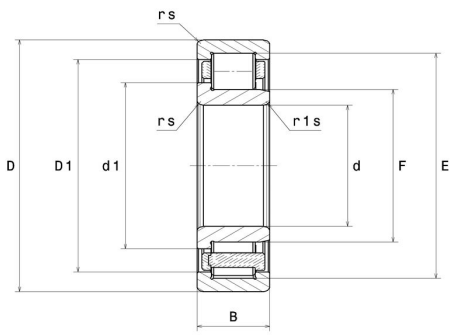

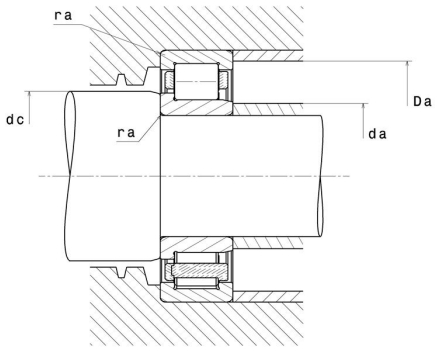

Technische Eigenschaften

d	55 mm
D	120 mm
B	29 mm
E	104,5 mm
F	70,5 mm
d1	77,2 mm
rs min	2 mm
r1s min	2 mm
Radiallagerluftklasse	C3
Masse (ohne HJ Ring)	1,56 kg
Marke	NTN

Produktleistung

Dynamische Tragzahl, C	111 kN
Statische Tragzahl, C0	111 kN
Ermüdungsgrenzbelastung, Cu	13,5 kN
Nlim (Öl)	7.000 U/min
Nlim (Fett)	5.900 U/min
Min Betriebstemperatur, Tmin	-40 °C
Max Betriebstemperatur, Tmax	120 °C

Definitionsempfehlungen der Umgebungsteile

da min	64 mm
da max	69 mm
dc min	80 mm
Da max	111 mm
ra max	2 mm

Berechnungskoeffizienten

Dynamisch äquivalente Belastung

P = Fr

Statisch äquivalente Belastung

Po = Fr