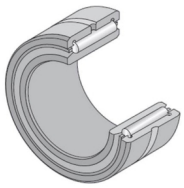

Technisches Datenblatt

NK47/30R+1R42X47X30

Nadellager, gedrehte Ringe, mit Innenring

Nadellager, gedrehte Ringe, mit Innenring, zwei Borde, Nachschmierbohrung

Anzeigen

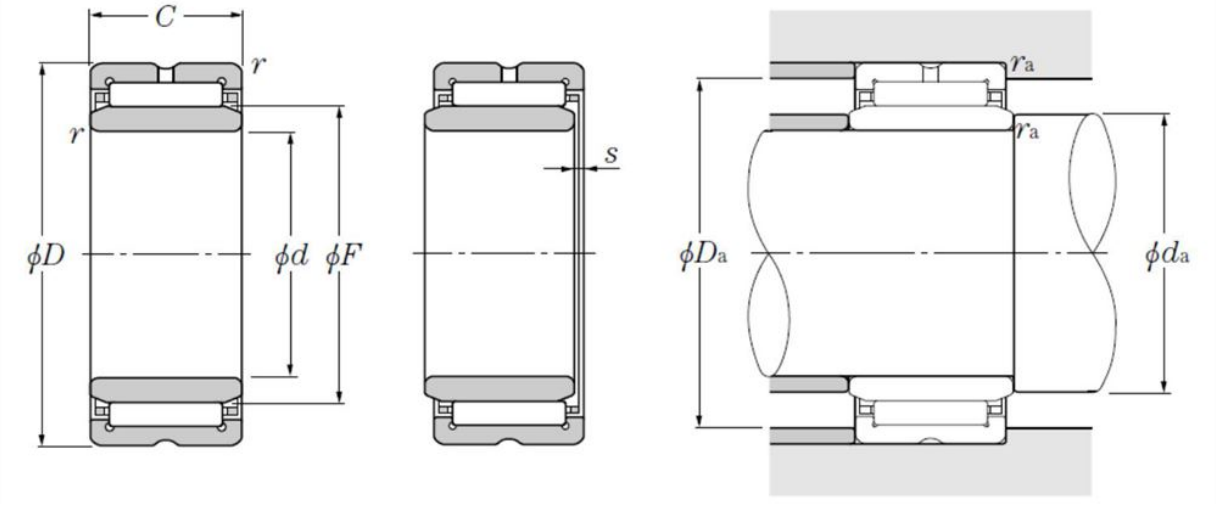

Technische Eigenschaften

d	42 mm
D	57 mm
C	30 mm
F	47 mm
rs min	0,3 mm
s max	1 mm
Dw	3 mm
Lw	25,4 mm
Schmierbohrungen an dem Außenring	Oui/Yes
k	3 mm
Innenring Referenz	1R42X47X30
Schmierbohrungen an dem Innenring	Non/No
Radiallagerluftklasse	CN
Präzisionsklasse	P0
Masse	0,22 kg
Marke	NTN

Produktleistung

Cr	42,5 kN
C0r	91,5 kN
Nlim (Fett)	5.500 U/min
Nlim (Öl)	8.500 U/min
Min Betriebstemperatur, Tmin	-20 °C
Max Betriebstemperatur, Tmax	120 °C
Käfig charakteristische Frequenz, FTF	0,47 Hz
Wälzkörper charakteristische Frequenz, BPFO	16,61 Hz
Außenring charakteristische Frequenz, BPFO	14,57 Hz
Innenring charakteristische Frequenz, BPFI	16,43 Hz

Definitionsempfehlungen der Umgebungsteile

da min	44 mm
Da max	55 mm
ras max	0,3 mm