Technisches Datenblatt

NJ2320BG1C4

Einreihige Zylinderrollenlager

Einreihiges Zylinderrollenlager, Messingkäfig, Sonderanforderung

Anzeigen

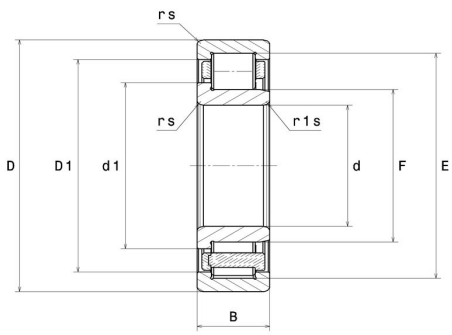

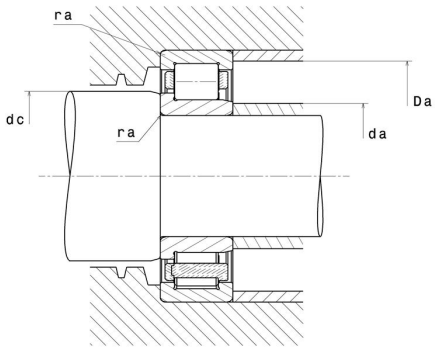

Technische Eigenschaften

d	100 mm
D	215 mm
B	73 mm
E	185,5 mm
F	129,5 mm
d1	140,5 mm
rs min	3 mm
r1s min	3 mm
Radiallagerluftklasse	C4
Masse (ohne HJ Ring)	12,96 kg
Marke	NTN

Produktleistung

Dynamische Tragzahl, C	410 kN
Statische Tragzahl, C0	505 kN
Ermüdungsgrenzbelastung, Cu	53,7 kN
Nlim (Öl)	3.400 U/min
Nlim (Fett)	2.900 U/min
Min Betriebstemperatur, Tmin	-40 °C
Max Betriebstemperatur, Tmax	120 °C

Definitionsempfehlungen der Umgebungsteile

da min	113 mm
da max	125 mm
dc min	143 mm
Da max	202 mm
ra max	2,5 mm

Berechnungskoeffizienten

Dynamisch äquivalente Belastung

P = Fr

Statisch äquivalente Belastung

Po = Fr