Technisches Datenblatt

NU320G1

Einreihige Zylinderrollenlager

Einreihiges Zylinderrollenlager, Zerlegbar, Messingkäfig

Anzeigen

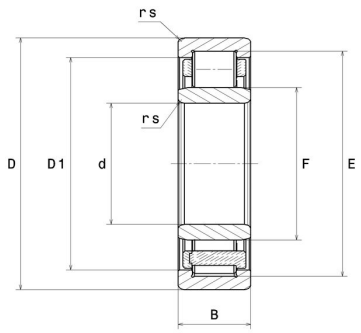

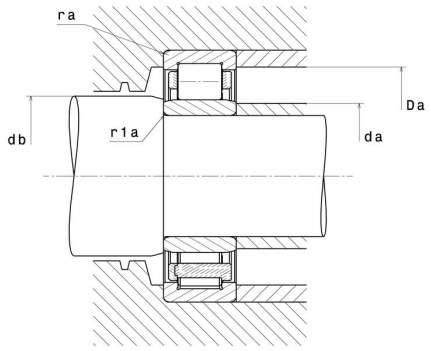

Technische Eigenschaften

d	100 mm
D	215 mm
B	47 mm
E	185,5 mm
F	129,5 mm
rs min	3 mm
r1s min	3 mm
Radiallagerluftklasse	CN
Masse (ohne HJ Ring)	8,29 kg
Marke	NTN

Produktleistung

Dynamische Tragzahl, C	299 kN
Statische Tragzahl, C0	335 kN
Ermüdungsgrenzbelastung, Cu	35,6 kN
Nlim (Öl)	3.800 U/min
Nlim (Fett)	3.300 U/min
Min Betriebstemperatur, Tmin	-40 °C
Max Betriebstemperatur, Tmax	120 °C
Käfig charakteristische Frequenz, FTF	0,41 Hz
Wälzkörper charakteristische Frequenz, BPFO	5,45 Hz
Außenring charakteristische Frequenz, BPFO	5,34 Hz
Innenring charakteristische Frequenz, BPFI	7,66 Hz

Definitionsempfehlungen der Umgebungsteile

da min	113 mm
da max	125 mm
db min	132 mm
Da max	202 mm
ra max	2,5 mm
r1a max	2,5 mm

Berechnungskoeffizienten

Dynamisch äquivalente Belastung

P = Fr

Statisch äquivalente Belastung

Po = Fr