# Technisches Datenblatt

## NU218G1C3

Einreihige Zylinderrollenlager

Einreihiges Zylinderrollenlager, Zerlegbar, Messingkäfig

## Anzeigen

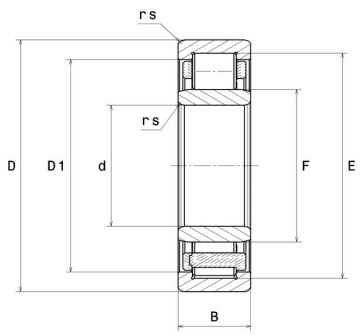


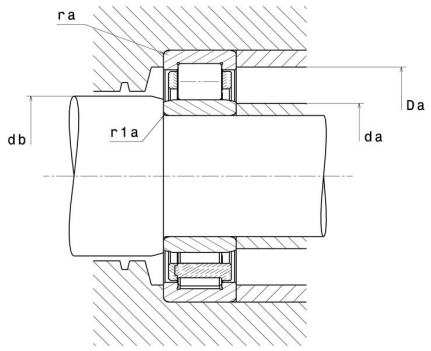


## Technische Eigenschaften

| | |
|---|---|
| **d** | 90 mm |
| **D** | 160 mm |
| **B** | 30 mm |
| **E** | 143 mm |
| **F** | 107 mm |
| **rs min** | 2 mm |
| **r1s min** | 2 mm |
| **Radiallagerluftklasse** | C3 |
| **Masse (ohne HJ Ring)** | 2,54 kg |
| **Marke** | NTN |

## Produktleistung

| | |
|---|---|
| **Dynamische Tragzahl, C** | 152 kN |
| **Statische Tragzahl, C0** | 178 kN |
| **Ermüdungsgrenzbelastung, Cu** | 20,3 kN |
| **Nlim (Öl)** | 5.000 U/min |
| **Nlim (Fett)** | 4.300 U/min |
| **Min Betriebstemperatur, Tmin** | -40 °C |
| **Max Betriebstemperatur, Tmax** | 120 °C |
| **Käfig charakteristische Frequenz, FTF** | 0,43 Hz |
| **Wälzkörper charakteristische Frequenz, BPFO** | 6,8 Hz |
| **Außenring charakteristische Frequenz, BPFO** | 6,85 Hz |
| **Innenring charakteristische Frequenz, BPFI** | 9,15 Hz |

## Definitionsempfehlungen der Umgebungsteile

| | |
|---|---|
| **da min** | 99 mm |
| **da max** | 105 mm |
| **db min** | 109 mm |
| **Da max** | 151 mm |
| **ra max** | 2 mm |
| **r1a max** | 2 mm |

## Berechnungskoeffizienten

Dynamisch äquivalente Belastung

P = Fr

Statisch äquivalente Belastung

Po = Fr