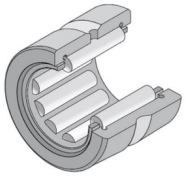

Technische Daten

RNA4919R

Nadellager, gedrehte Ringe, ohne Innenring

Nadellager, gedrehte Ringe, ohne Innenring, zwei Borde, Nachschmierbohrung

Anzeigen

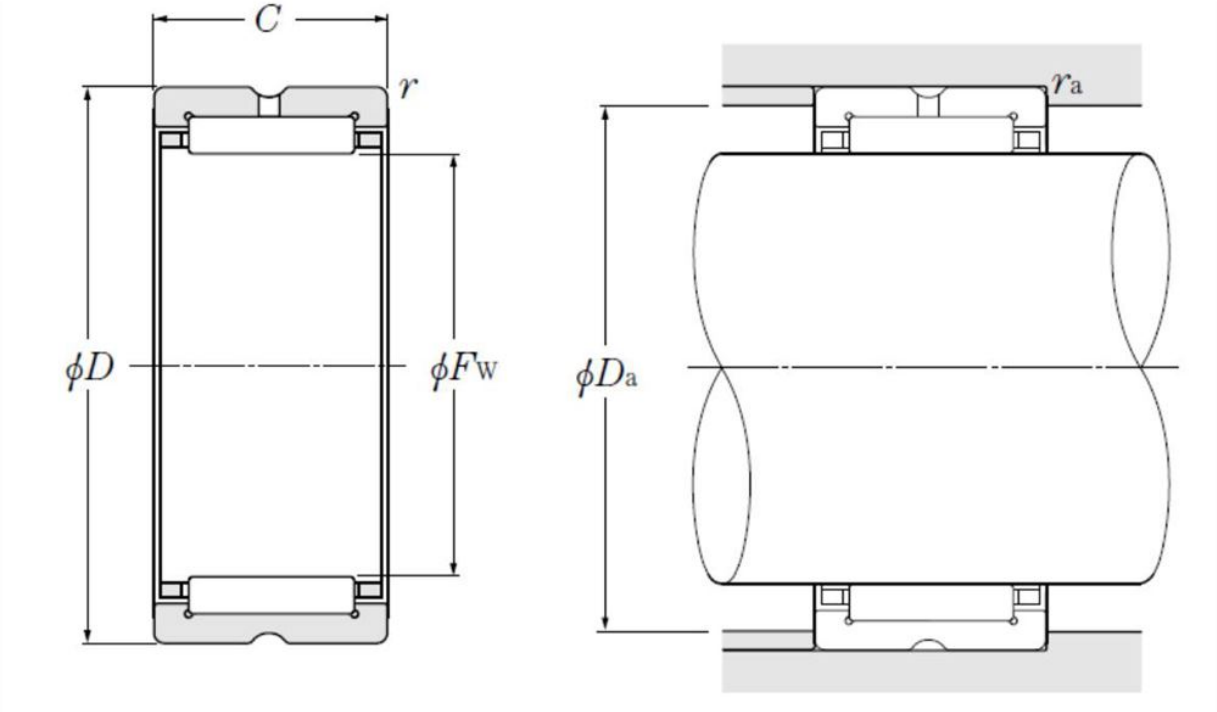

Technische Eigenschaften

Fw	110 mm
D	130 mm
C	35 mm
rs min	1,1 mm
Dw	6,5 mm
Lw	28 mm
Schmierbohrungen an dem Außenring	Oui/Yes
k	3,5 mm
Radiallagerluftklasse	CN
Präzisionsklasse	P0
Masse	0,72 kg
Marke	NTN

Produktleistung

Cr	118 kN
C0r	260 kN
Nlim (Fett)	2.400 Tr/min
Nlim (Öl)	3.600 Tr/min
Min Betriebstemperatur, Tmin	-20 °C
Max Betriebstemperatur, Tmax	120 °C
Käfig charakteristische Frequenz, FTF	0,47 Hz
Wälzkörper charakteristische Frequenz, BPFO	17,87 Hz
Außenring charakteristische Frequenz, BPFO	17,47 Hz
Innenring charakteristische Frequenz, BPFI	19,53 Hz

Definitionsempfehlungen der Umgebungsteile

Da max	123,5 mm
ras max	1 mm