Technische Daten

RNA4910R

Nadellager, gedrehte Ringe, ohne Innenring

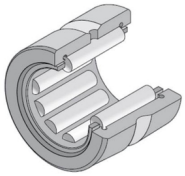

Nadellager, gedrehte Ringe, ohne Innenring, zwei Borde, Nachschmierbohrung

Anzeigen

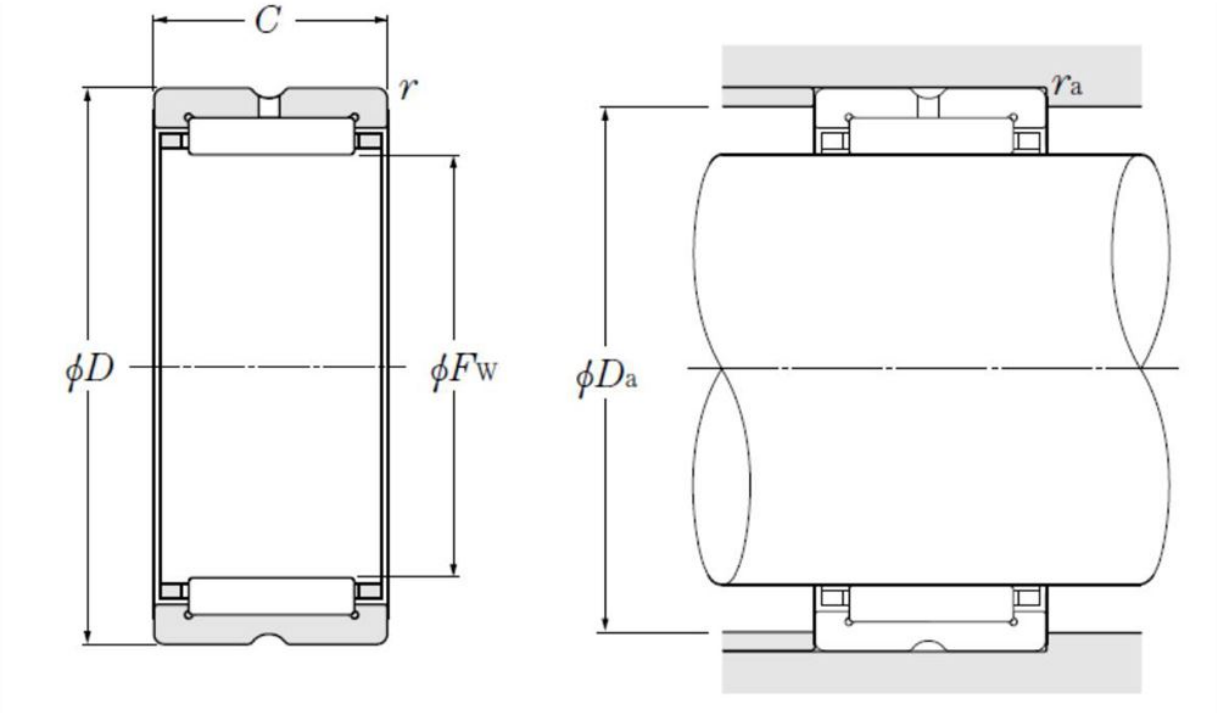

Technische Eigenschaften

Fw	58 mm
D	72 mm
C	22 mm
rs min	0,6 mm
Dw	5 mm
Lw	16,8 mm
Schmierbohrungen an dem Außenring	Oui/Yes
k	3 mm
Radiallagerluftklasse	CN
Präzisionsklasse	P0
Masse	0,16 kg
Marke	NTN

Produktleistung

Cr	48 kN
C0r	80 kN
Nlim (Fett)	4.700 Tr/min
Nlim (Öl)	7.000 Tr/min
Min Betriebstemperatur, Tmin	-20 °C
Max Betriebstemperatur, Tmax	120 °C
Käfig charakteristische Frequenz, FTF	0,46 Hz
Wälzkörper charakteristische Frequenz, BPFO	12,52 Hz
Außenring charakteristische Frequenz, BPFO	11,97 Hz
Innenring charakteristische Frequenz, BPFI	14,03 Hz

Definitionsempfehlungen der Umgebungsteile

Da max	68 mm
ras max	0,6 mm