Technische Daten

23228.EMKW33C4

Zweireihige Pendelrollenlager

Zweireihiges Pendelrollenlager, Massivkäfig, Nut und Schmierbohrungen im Außenring, kegelige Bohrung 1:12

ULTAGE

Anzeigen

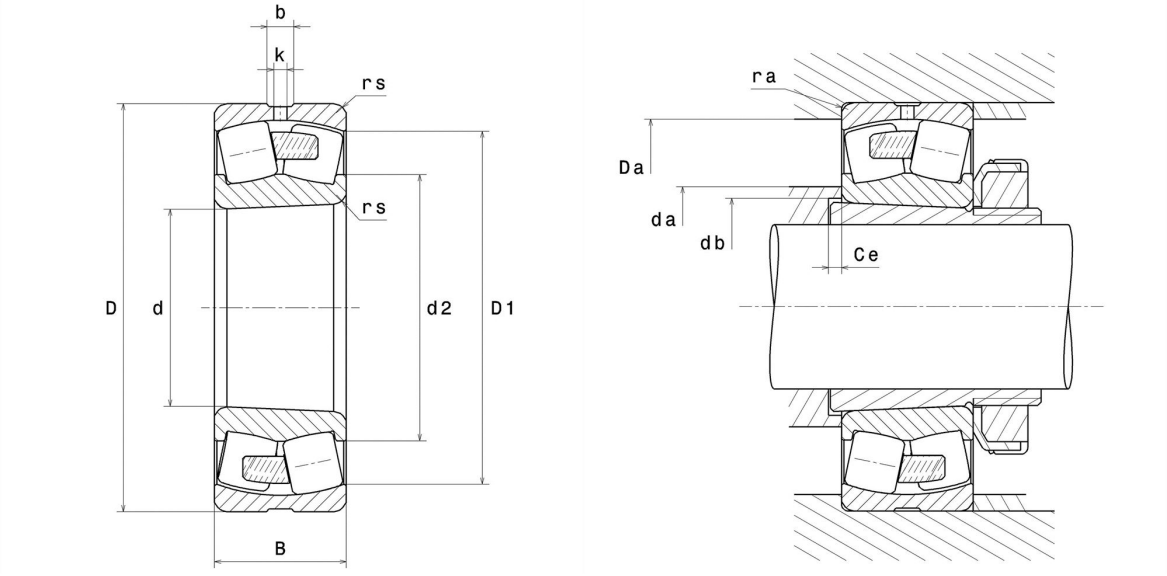

Technische Eigenschaften

d	140 mm
D	250 mm
B	88 mm
d2	162,6 mm
D1	219,6 mm
rs min	3 mm
Anzahl der Schmierbohrungen	3
b	12,6 mm
k	6 mm
Referenz der Hülse	H2328
e	0,33
Y1	2,06
Y2	3,06
Y0	2,01
Radiallagerluftklasse	C4
Masse	18,4 kg
Marke	SNR

Produktleistung

Dynamische Tragzahl, C	1.140 kN
Statische Tragzahl, C0	1.370 kN
Ermüdungsgrenzbelastung, Cu	93,3 kN
Nref	1.700 Tr/min
Nlim	2.400 Tr/min
Min Betriebstemperatur, Tmin	-40 °C
Max Betriebstemperatur, Tmax	200 °C
Käfig charakteristische Frequenz, FTF	0,42 Hz
Wälzkörper charakteristische Frequenz, BPFO	6,26 Hz
Außenring charakteristische Frequenz, BPFO	7,63 Hz
Innenring charakteristische Frequenz, BPFI	10,37 Hz

Definitionsempfehlungen der Umgebungsteile

da min	154 mm
da max	2,5 mm
db min	152 mm
Ce min	22 mm
Da max	236 mm
ra max	2,5 mm

Berechnungskoeffizienten

Dynamisch äquivalente Belastung

P = X.Fr + Y.Fa

Fa / Fr ≤ e		Fa / Fr > e	
X	Y	X	Y
1	Y1	0.67	Y2

Statisch äquivalente Belastung

Po = Xo.Fr + Yo.Fa

X_0	Y_0
1	Y0

Werte für e, Y1, Y2 und Y0 sind in obiger Tabelle.