## Technische Daten

# SESPA209CCE

Gehäuselagereinheiten

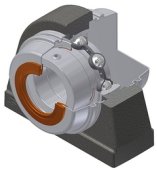

Gehäuse aus rostfreiem Stahl,Lagereinsatz aus rostfreiem StahlExzenterspannring,Einlippendichtung, lebensmitteltaugliches Fett

## Anzeigen

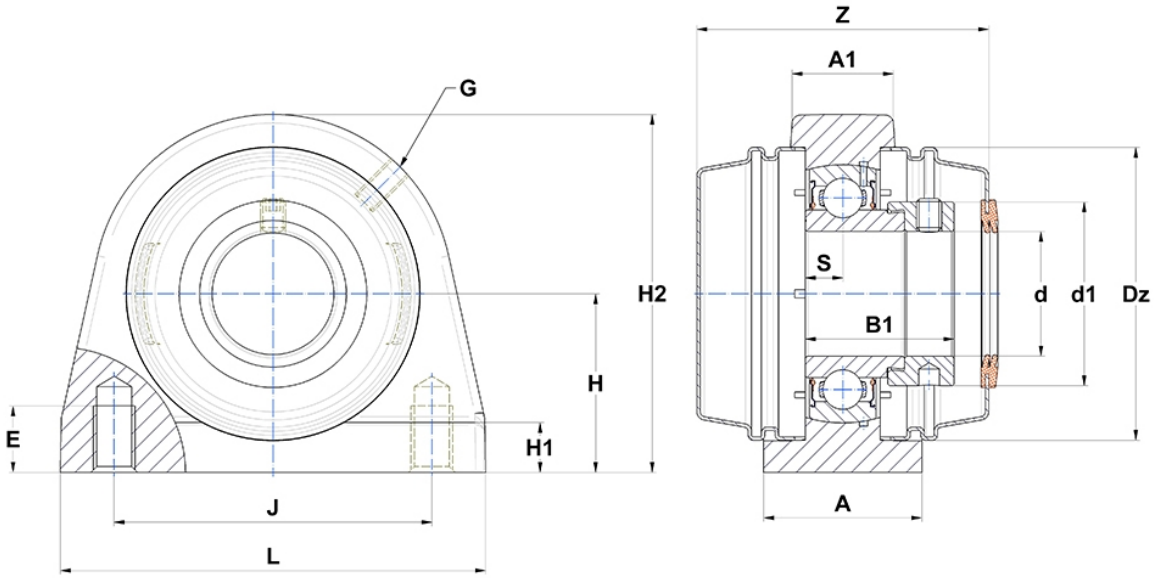

## Technische Eigenschaften

| | |
|---|---|
| **A** | 51 mm |
| **B** | 30,2 mm |
| **B1** | 43,7 mm |
| **d** | 45 mm |
| **d1** | 63,5 mm |
| **Dz** | 95 mm |
| **G** | M6x1 |
| **H** | 54 mm |
| **H1** | 13 mm |
| **H2** | 108 mm |
| **J** | 95,3 mm |
| **L** | 127 mm |
| **N** | M12 |
| **s1** | 33,4 mm |
| **S** | 9,5 mm |
| **Z** | 82 mm |

## Produktleistung

| | |
|---|---|
| **C** | 25,7 kN |
| **C0** | 20,8 kN |
| **T min.** | -20 °C |
| **T max.** | 100 °C |

## Andere Merkmale

| | |
|---|---|
| **Gewicht** | 2,45 kg |
| **Empfohlenes Anzugsmoment für Befestigungsschraube** | 8,3 Nm |
| **Bezeichnung des Gehäuses** | SPA209N- |
| **Bezeichnung des Lagers** | SES209 |
| **Bezeichnung der geschlossenen Kappe** | SCCE209 |
| **Bezeichnung der offenen Kappe** | SCOE209-45 |