Technisches Datenblatt

4T-LM522549/LM522510

Einreihige Kegelrollenlager

Kegelrollenlager, Blechkäfig

Anzeigen

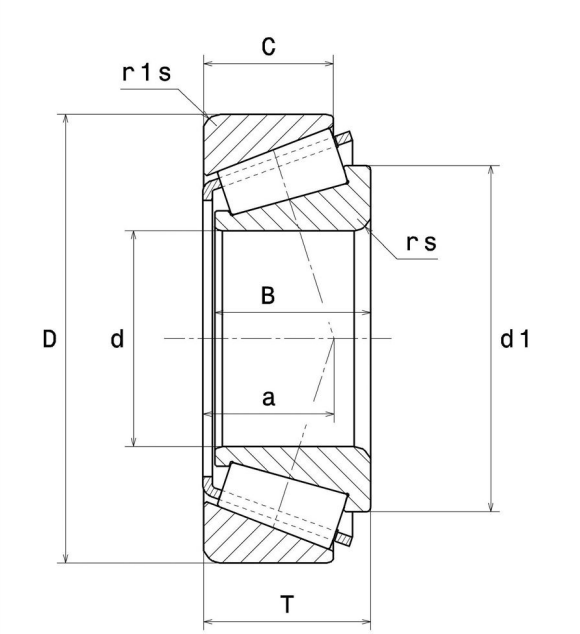

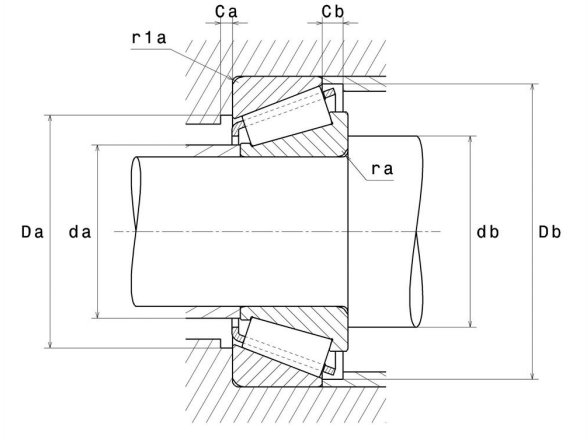

Technische Eigenschaften

d	109,99 mm
D	159,99 mm
B	34,92 mm
C	26,99 mm
T	34,92 mm
d1	137 mm
a	33,52 mm
e	0,4
Y2	1,49
Y0	0,82
Masse	2,27 kg
Marke	NTN

Produktleistung

Dynamische Tragzahl, C	167 kN
Lebensdauerkoeffizient, A2	1,4
Statische Tragzahl, C0	320 kN
Ermüdungsgrenzbelastung, Cu	35,7 kN
Nlim (Öl)	2.800 U/min
Nlim (Fett)	2.100 U/min
Min Betriebstemperatur, Tmin	-40 °C
Max Betriebstemperatur, Tmax	120 °C
Käfig charakteristische Frequenz, FTF	0,46 Hz
Wälzkörper charakteristische Frequenz, BPFO	13,57 Hz
Außenring charakteristische Frequenz, BPFO	15,8 Hz
Innenring charakteristische Frequenz, BPFI	18,2 Hz

Definitionsempfehlungen der Umgebungsteile

ra max	3,5 mm
r1a max	3,3 mm

Berechnungskoeffizienten

Dynamisch äquivalente Belastung

$P = X.Fr + Y.Fa$

Fa / Fr ≤ e		Fa / Fr > e	
X	Y	X	Y
1	0	0.4	Y2

Statisch äquivalente Belastung

$Po = Xo.Fr + Yo.Fa$

X_0	Y_0
0.5	Y0

Wenn Po <Fr, dann Po = Fr

Werte für e, Y2 und Y0 sind in obiger Tabelle.