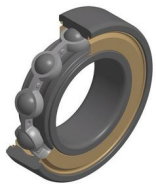

Technische Daten

6209.F604

Einreihige Rillenkugellager

Einreihiges Rillenkugellager TOPLINE, Radialkontakt, Stahlblechkäfig, Deckscheiben beidseitig, für Anwendungen bis + 350°C

ULTAGE

Anzeigen

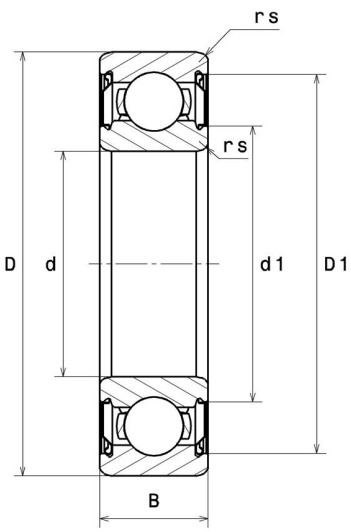

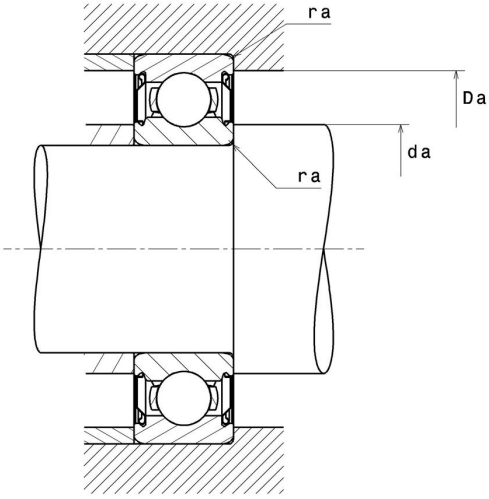

Technische Eigenschaften

d	45 mm
D	85 mm
B	19 mm
d1	54,5 mm
D1	75,6 mm
a min	1 mm
rs min	1,1 mm
rNs min	1,1 mm
Referenz des Sicherungsringes	0
Referenz der Hülse	0009.3
Radiallagerluftklasse	> C5
Masse	0,39 kg
Marke	SNR

Produktleistung

Dynamische Tragzahl, C	0 kN
Statische Tragzahl, C0	0,01 kN
Ermüdungsgrenzbelastung, Cu	0 kN
f0	14,1
Nref	14 Tr/min
Nlim	70 Tr/min
Min Betriebstemperatur, Tmin	-30 °C
Max Betriebstemperatur, Tmax	350 °C
Käfig charakteristische Frequenz, FTF	0,4 Hz
Wälzkörper charakteristische Frequenz, BPFO	4,92 Hz
Außenring charakteristische Frequenz, BPFO	3,62 Hz
Innenring charakteristische Frequenz, BPFI	5,38 Hz

Definitionsempfehlungen der Umgebungsteile

da min	51,5 mm
db min	70 mm
Ce min	0 mm
Da max	78,5 mm
ra max	1 mm
Db min	51,5 mm

Berechnungskoeffizienten

Dynamisch äquivalente Belastung

P = X.Fr + Y.Fa

$\frac{f_0 F_a}{C_0}$	e	Fa / Fr ≤ e		Fa / Fr > e	
		X	Y	X	Y
0.172	0.19	1	0	0.56	2.3
0.345	0.22				1.99
0.689	0.26				1.71
1.03	0.28				1.55
1.38	0.3				1.45
2.07	0.34				1.31
3.45	0.38				1.15
5.17	0.42				1.04
6.89	0.44				1

Statisch äquivalente Belastung

Po = Xo.Fr + Yo.Fa

X_0	Y_0
0.6	0.5

Für Einzellager und DT-Anordnung :

Wenn Po <Fr, dann Po = Fr