Technisches Datenblatt

NUP2306ET2XU

Einreihige Zylinderrollenlager

Einreihiges Zylinderrollenlager, Zerlegbar, Polyamidkäfig

Anzeigen

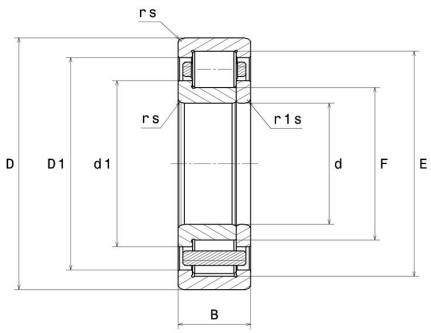

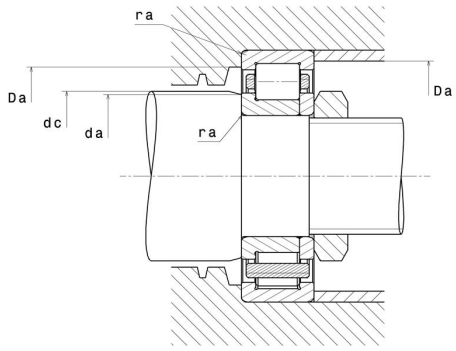

Technische Eigenschaften

d	30 mm
D	72 mm
B	27 mm
E	62,5 mm
F	40,5 mm
d1	44,9 mm
rs min	1,1 mm
r1s min	1,1 mm
Radiallagerluftklasse	CN
Masse (ohne HJ Ring)	0,55 kg
Marke	NTN

Produktleistung

Dynamische Tragzahl, C	74,5 kN
Statische Tragzahl, C0	77,5 kN
Ermüdungsgrenzbelastung, Cu	9,5 kN
Nlim (Öl)	9.700 Tr/min
Nlim (Fett)	8.300 Tr/min
Min Betriebstemperatur, Tmin	-20 °C
Max Betriebstemperatur, Tmax	120 °C
Käfig charakteristische Frequenz, FTF	0,39 Hz
Wälzkörper charakteristische Frequenz, BPFO	4,47 Hz
Außenring charakteristische Frequenz, BPFO	4,72 Hz
Innenring charakteristische Frequenz, BPFI	7,28 Hz

Definitionsempfehlungen der Umgebungsteile

da min	36,5 mm
dc min	48 mm
Da max	65,5 mm
ra max	1 mm

Berechnungskoeffizienten

Dynamisch äquivalente Belastung

P = Fr

Statisch äquivalente Belastung

Po = Fr