Technische Daten

NU319ET2C3

Einreihige Zylinderrollenlager

Einreihiges Zylinderrollenlager, Zerlegbar, Polyamidkäfig

Anzeigen

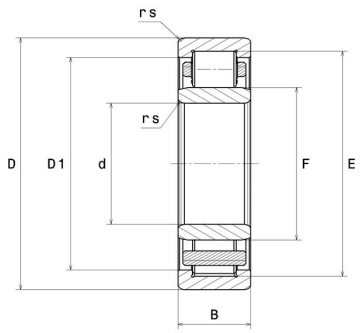

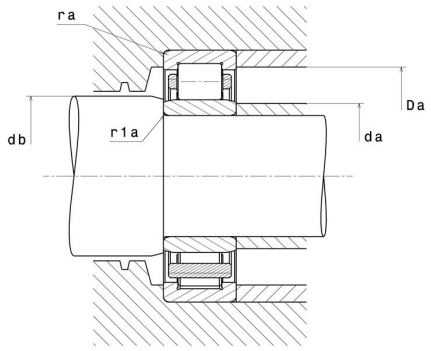

Technische Eigenschaften

d	95 mm
D	200 mm
B	45 mm
E	177,5 mm
F	121,5 mm
rs min	3 mm
r1s min	3 mm
Radiallagerluftklasse	C3
Masse (ohne HJ Ring)	6,37 kg
Marke	NTN

Produktleistung

Dynamische Tragzahl, C	335 kN
Statische Tragzahl, C0	385 kN
Ermüdungsgrenzbelastung, Cu	41,8 kN
Nlim (Öl)	3.600 Tr/min
Nlim (Fett)	3.100 Tr/min
Min Betriebstemperatur, Tmin	-20 °C
Max Betriebstemperatur, Tmax	120 °C
Käfig charakteristische Frequenz, FTF	0,41 Hz
Wälzkörper charakteristische Frequenz, BPFO	5,15 Hz
Außenring charakteristische Frequenz, BPFO	5,69 Hz
Innenring charakteristische Frequenz, BPFI	8,31 Hz

Definitionsempfehlungen der Umgebungsteile

da min	108 mm
da max	119 mm
db min	124 mm
Da max	187 mm
ra max	2,5 mm
r1a max	2,5 mm

Berechnungskoeffizienten

Dynamisch äquivalente Belastung

P = Fr

Statisch äquivalente Belastung

Po = Fr