Technisches Datenblatt

NJ2312ET2X

Einreihige Zylinderrollenlager

Einreihiges Zylinderrollenlager, Polyamidkäfig, Sonderanforderung

Anzeigen

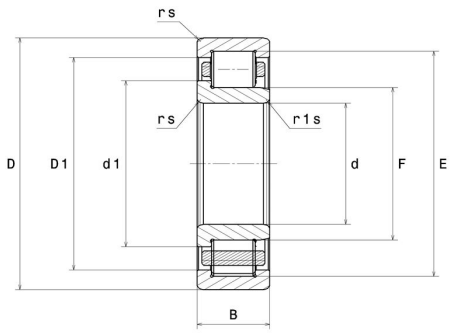

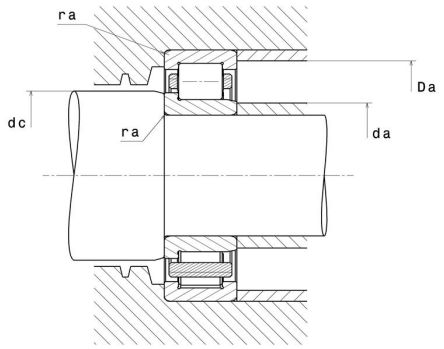

Technische Eigenschaften

d	60 mm
D	130 mm
B	46 mm
E	115 mm
F	77 mm
d1	84,6 mm
rs min	2,1 mm
r1s min	2,1 mm
Radiallagerluftklasse	CN
Masse (ohne HJ Ring)	2,82 kg
Marke	NTN

Produktleistung

Dynamische Tragzahl, C	222 kN
Statische Tragzahl, C0	262 kN
Ermüdungsgrenzbelastung, Cu	32 kN
Nlim (Öl)	5.200 U/min
Nlim (Fett)	4.400 U/min
Min Betriebstemperatur, Tmin	-20 °C
Max Betriebstemperatur, Tmax	120 °C
Käfig charakteristische Frequenz, FTF	0,4 Hz
Wälzkörper charakteristische Frequenz, BPFO	4,86 Hz
Außenring charakteristische Frequenz, BPFO	5,21 Hz
Innenring charakteristische Frequenz, BPFI	7,79 Hz

Definitionsempfehlungen der Umgebungsteile

da min	71 mm
da max	75 mm
dc min	86 mm
Da max	119 mm
ra max	2 mm

Berechnungskoeffizienten

Dynamisch äquivalente Belastung

P = Fr

Statisch äquivalente Belastung

Po = Fr