Technisches Datenblatt

NU208G1C3

Einreihige Zylinderrollenlager

Einreihiges Zylinderrollenlager, Zerlegbar, Messingkäfig

Anzeigen

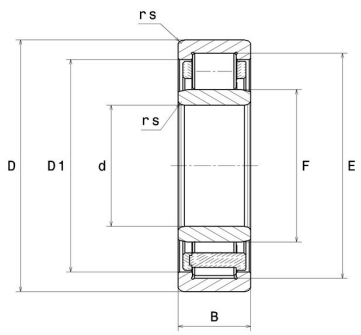

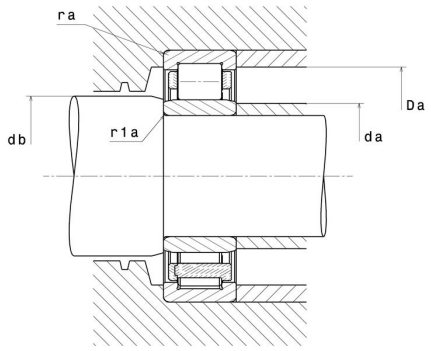

Technische Eigenschaften

d	40 mm
D	80 mm
B	18 mm
E	70 mm
F	50 mm
rs min	1,1 mm
r1s min	1,1 mm
Radiallagerluftklasse	C3
Masse (ohne HJ Ring)	0,4 kg
Marke	NTN

Produktleistung

Dynamische Tragzahl, C	43,5 kN
Statische Tragzahl, C0	43 kN
Ermüdungsgrenzbelastung, Cu	5,2 kN
Nlim (Öl)	11.000 U/min
Nlim (Fett)	9.400 U/min
Min Betriebstemperatur, Tmin	-40 °C
Max Betriebstemperatur, Tmax	120 °C
Käfig charakteristische Frequenz, FTF	0,42 Hz
Wälzkörper charakteristische Frequenz, BPFO	5,83 Hz
Außenring charakteristische Frequenz, BPFO	5,42 Hz
Innenring charakteristische Frequenz, BPFI	7,58 Hz

Definitionsempfehlungen der Umgebungsteile

da min	46,5 mm
da max	49 mm
db min	52 mm
Da max	73,5 mm
ra max	1 mm
r1a max	1 mm

Berechnungskoeffizienten

Dynamisch äquivalente Belastung

P = Fr

Statisch äquivalente Belastung

Po = Fr