Technisches Datenblatt

NJ1010G1

Einreihige Zylinderrollenlager

Einreihiges Zylinderrollenlager, Messingkäfig, Sonderanforderung

Anzeigen

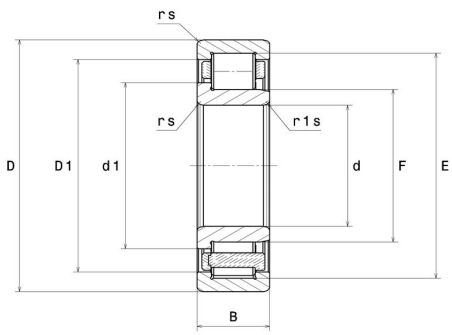

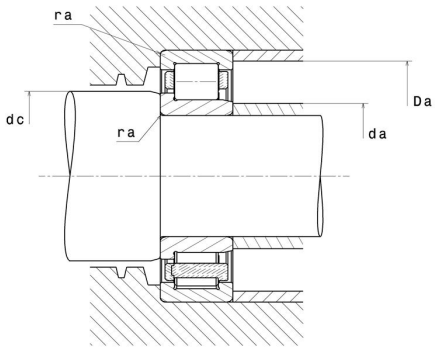

Technische Eigenschaften

d	50 mm
D	80 mm
B	16 mm
E	72,5 mm
F	57,5 mm
d1	60,5 mm
rs min	1 mm
r1s min	0,6 mm
Radiallagerluftklasse	CN
Masse (ohne HJ Ring)	0,3 kg
Marke	NTN

Produktleistung

Dynamische Tragzahl, C	32 kN
Statische Tragzahl, C0	36 kN
Ermüdungsgrenzbelastung, Cu	4,4 kN
Nlim (Öl)	11.000 U/min
Nlim (Fett)	8.900 U/min
Min Betriebstemperatur, Tmin	-40 °C
Max Betriebstemperatur, Tmax	120 °C

Definitionsempfehlungen der Umgebungsteile

da min	55 mm
da max	57 mm
dc min	61 mm
Da max	75 mm
ra max	1 mm

Berechnungskoeffizienten

Dynamisch äquivalente Belastung

P = Fr

Statisch äquivalente Belastung

Po = Fr