Technische Daten

NJ1006G1

Einreihige Zylinderrollenlager

Einreihiges Zylinderrollenlager, Messingkäfig, Sonderanforderung

Anzeigen

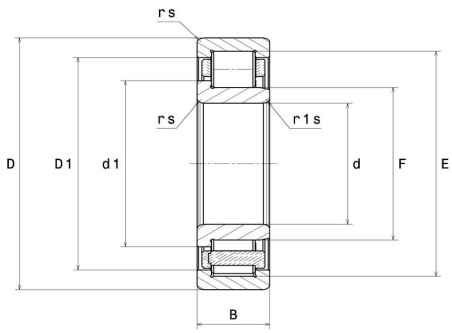

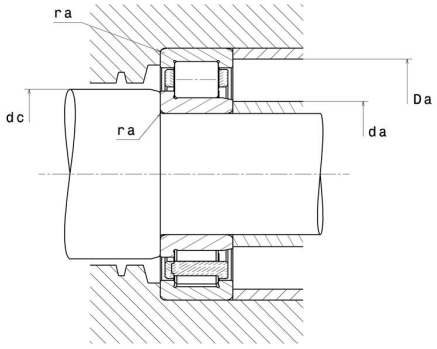

Technische Eigenschaften

d	30 mm
D	55 mm
B	13 mm
E	48,5 mm
F	36,5 mm
d1	38,9 mm
rs min	1 mm
r1s min	0,6 mm
Radiallagerluftklasse	CN
Masse (ohne HJ Ring)	0,13 kg
Marke	NTN

Produktleistung

Dynamische Tragzahl, C	19,7 kN
Statische Tragzahl, C0	19,6 kN
Ermüdungsgrenzbelastung, Cu	2,39 kN
Nlim (Öl)	16.000 Tr/min
Nlim (Fett)	14.000 Tr/min
Min Betriebstemperatur, Tmin	-40 °C
Max Betriebstemperatur, Tmax	120 °C
Käfig charakteristische Frequenz, FTF	0,43 Hz
Wälzkörper charakteristische Frequenz, BPFO	6,94 Hz
Außenring charakteristische Frequenz, BPFO	6,87 Hz
Innenring charakteristische Frequenz, BPFI	9,13 Hz

Definitionsempfehlungen der Umgebungsteile

da min	35 mm
da max	35 mm
dc min	39,5 mm
Da max	50 mm
ra max	1 mm

Berechnungskoeffizienten

Dynamisch äquivalente Belastung

$P = Fr$

Statisch äquivalente Belastung

$Po = Fr$