Technische Daten

22234.EMKW33C3

Zweireihige Pendelrollenlager

Zweireihiges Pendelrollenlager, Massivkäfig, Nut und Schmierbohrungen im Außenring, kegelige Bohrung 1:12

ULTAGE

Anzeigen

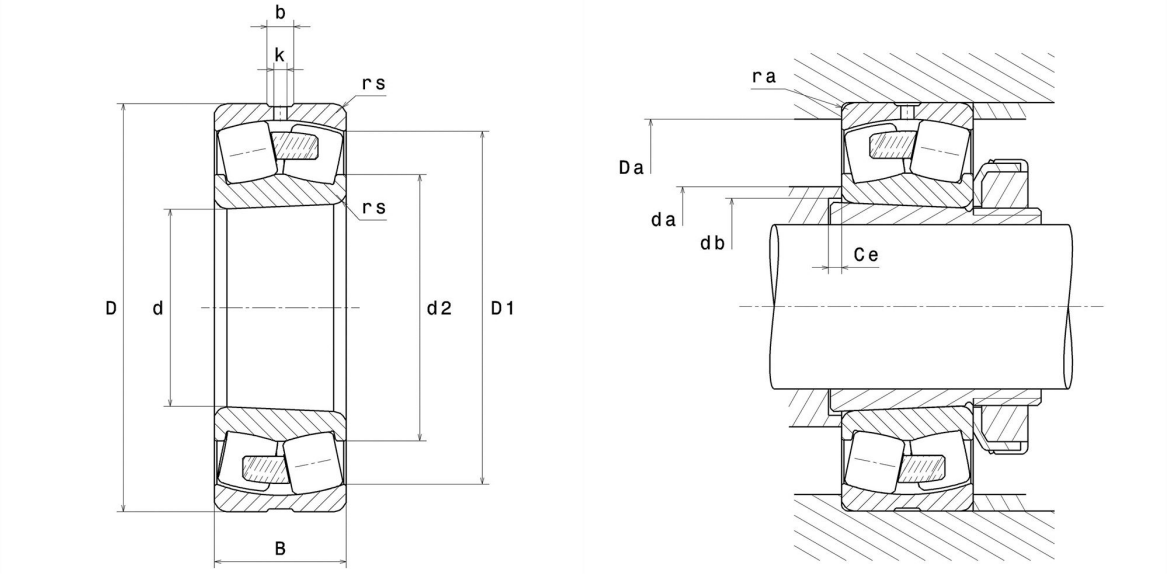

Technische Eigenschaften

d	170 mm
D	310 mm
B	86 mm
D1	276,4 mm
rs min	4 mm
Anzahl der Schmierbohrungen	3
b	18 mm
k	8 mm
Referenz der Hülse	H3134
e	0,26
Y1	2,6
Y2	3,87
Y0	2,54
Radiallagerluftklasse	C3
Masse	28 kg
Marke	SNR

Produktleistung

Dynamische Tragzahl, C	1.400 kN
Statische Tragzahl, C0	1.610 kN
Ermüdungsgrenzbelastung, Cu	136 kN
Nref	1.900 Tr/min
Nlim	2.700 Tr/min
Min Betriebstemperatur, Tmin	-40 °C
Max Betriebstemperatur, Tmax	200 °C
Käfig charakteristische Frequenz, FTF	0,42 Hz
Wälzkörper charakteristische Frequenz, BPFO	6,11 Hz
Außenring charakteristische Frequenz, BPFO	7,58 Hz
Innenring charakteristische Frequenz, BPFI	10,42 Hz

Definitionsempfehlungen der Umgebungsteile

da min	187 mm
da max	3 mm
db min	180 mm
Ce min	10 mm
Da max	293 mm
ra max	3 mm

Berechnungskoeffizienten

Dynamisch äquivalente Belastung

P = X.Fr + Y.Fa

Fa / Fr ≤ e		Fa / Fr > e	
X	Y	X	Y
1	Y1	0.67	Y2

Statisch äquivalente Belastung

Po = Xo.Fr + Yo.Fa

X_0	Y_0
1	Y0

Werte für e, Y1, Y2 und Y0 sind in obiger Tabelle.