Technische Daten

4T-48190/48120

Einreihige Kegelrollenlager

Kegelrollenlager,
Blechkäfig

Anzeigen

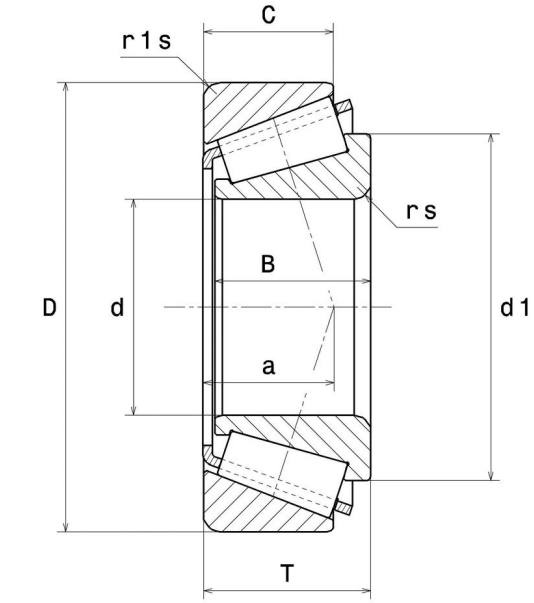

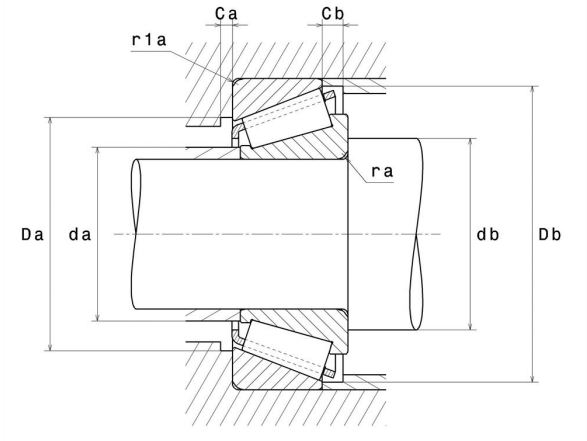

Technische Eigenschaften

d	107,95 mm
D	161,92 mm
B	34,92 mm
C	26,99 mm
T	34,92 mm
a	39 mm
rs min	3,56 mm
r1s min	3,3 mm
e	0,51
Y2	1,19
Y0	0,65
Masse	2,34 kg
Marke	NTN

Produktleistung

Dynamische Tragzahl, C	159 kN
Lebensdauerkoeffizient, A2	1,4
Statische Tragzahl, C0	266 kN
Nlim (Öl)	2.800 Tr/min
Nlim (Fett)	2.100 Tr/min
Min Betriebstemperatur, Tmin	-40 °C
Max Betriebstemperatur, Tmax	120 °C
Käfig charakteristische Frequenz, FTF	0,46 Hz
Wälzkörper charakteristische Frequenz, BPFO	11,51 Hz
Außenring charakteristische Frequenz, BPFO	12,4 Hz
Innenring charakteristische Frequenz, BPFI	14,6 Hz

Definitionsempfehlungen der Umgebungsteile

ra max	3,5 mm
r1a max	3,3 mm

Berechnungskoeffizienten

Dynamisch äquivalente Belastung

$P = X.Fr + Y.Fa$

Fa / Fr ≤ e		Fa / Fr > e	
X	Y	X	Y
1	0	0.4	Y2

Statisch äquivalente Belastung

$Po = Xo.Fr + Yo.Fa$

X_0	Y_0
0.5	Y0

Wenn Po <Fr, dann Po = Fr

Werte für e, Y2 und Y0 sind in obiger Tabelle.