Technisches Datenblatt

6207ZZNR/5K

Einreihige Rillenkugellager

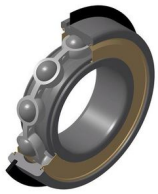

Einreihiges Rillenkugellager, Radialkontakt, Stahlblechkäfig, Nut und Sicherungsring im Außenring, Deckscheiben beidseitig

Anzeigen

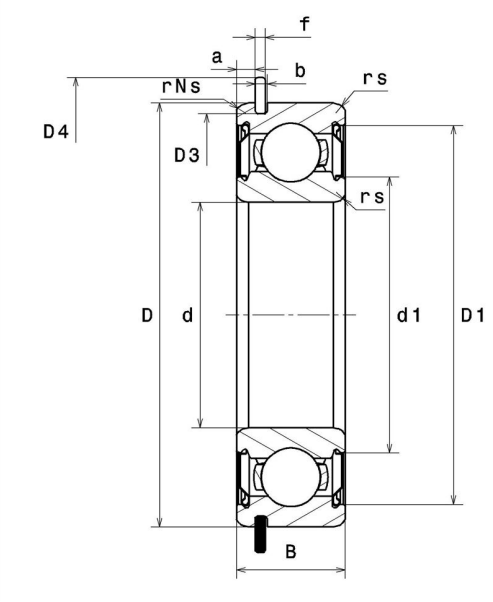

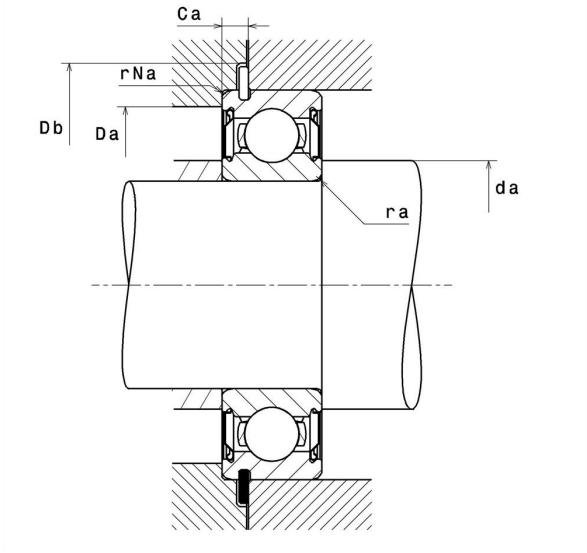

Technische Eigenschaften

d	35 mm
D	72 mm
B	17 mm
a min	3,07 mm
a max	3,28 mm
Ca min	4,67 mm
Ca max	4,98 mm
rs min	1,1 mm
rNs min	0,5 mm
D3 max	68,81 mm
b min	1,9 mm
b max	2,2 mm
r0 max	0,6 mm
D4 max	78,6 mm
f	1,7 mm
Referenz des Sicherungsringes	R72
Radiallagerluftklasse	CN
Masse	0,29 kg
Marke	NTN

Produktleistung

Dynamische Tragzahl, C	25,7 kN
Statische Tragzahl, C0	15,3 kN
Ermüdungsgrenzbelastung, Cu	0,7 kN
f0	13,8
Nlim (Fett)	9.800 U/min
Min Betriebstemperatur, Tmin	-20 °C
Max Betriebstemperatur, Tmax	120 °C
Käfig charakteristische Frequenz, FTF	0,4 Hz
Wälzkörper charakteristische Frequenz, BPFO	4,61 Hz
Außenring charakteristische Frequenz, BPFO	3,56 Hz
Innenring charakteristische Frequenz, BPFI	5,44 Hz

Definitionsempfehlungen der Umgebungsteile

da min	41,5 mm
Da max	65,5 mm
ra max	1 mm
rNa max	0,5 mm
Db min	80 mm

Berechnungskoeffizienten

Dynamisch äquivalente Belastung

P = X.Fr + Y.Fa

$\frac{f_0 F_a}{C_0}$	e	Fa / Fr ≤ e		Fa / Fr > e	
		X	Y	X	Y
0.172	0.19	1	0	0.56	2.3
0.345	0.22				1.99
0.689	0.26				1.71
1.03	0.28				1.55
1.38	0.3				1.45
2.07	0.34				1.31
3.45	0.38				1.15
5.17	0.42				1.04
6.89	0.44				1

Statisch äquivalente Belastung

Po = Xo.Fr + Yo.Fa

X_0	Y_0
0.6	0.5

Für Einzellager und DT-Anordnung :

Wenn Po <Fr, dann Po = Fr