Technisches Datenblatt

NUP215U

Einreihige Zylinderrollenlager

Einreihiges Zylinderrollenlager, Zerlegbar, Stahlblechkäfig

Anzeigen

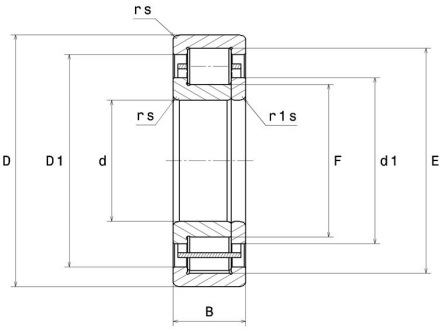

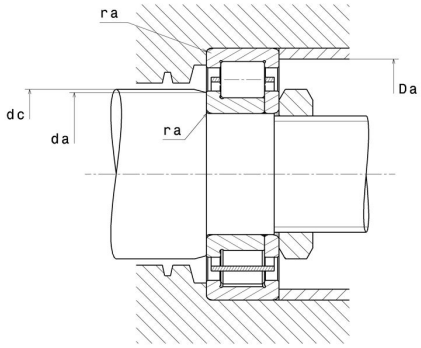

Technische Eigenschaften

d	75 mm
D	130 mm
B	25 mm
E	116,5 mm
F	88,5 mm
d1	94 mm
rs min	1,5 mm
r1s min	1,5 mm
Radiallagerluftklasse	CN
Masse (ohne HJ Ring)	1,34 kg
Marke	NTN

Produktleistung

Dynamische Tragzahl, C	96,5 kN
Statische Tragzahl, C0	111 kN
Ermüdungsgrenzbelastung, Cu	13,4 kN
Nlim (Öl)	6.000 U/min
Nlim (Fett)	5.100 U/min
Min Betriebstemperatur, Tmin	-40 °C
Max Betriebstemperatur, Tmax	120 °C
Käfig charakteristische Frequenz, FTF	0,43 Hz
Wälzkörper charakteristische Frequenz, BPFO	7,18 Hz
Außenring charakteristische Frequenz, BPFO	6,91 Hz
Innenring charakteristische Frequenz, BPFI	9,09 Hz

Definitionsempfehlungen der Umgebungsteile

da min	83 mm
dc min	96 mm
Da max	122 mm
ra max	1,5 mm

Berechnungskoeffizienten

Dynamisch äquivalente Belastung

P = Fr

Statisch äquivalente Belastung

Po = Fr