Technische Daten

32028XU

Einreihige Kegelrollenlager

Kegelrollenlager,
Blechkäfig

Anzeigen

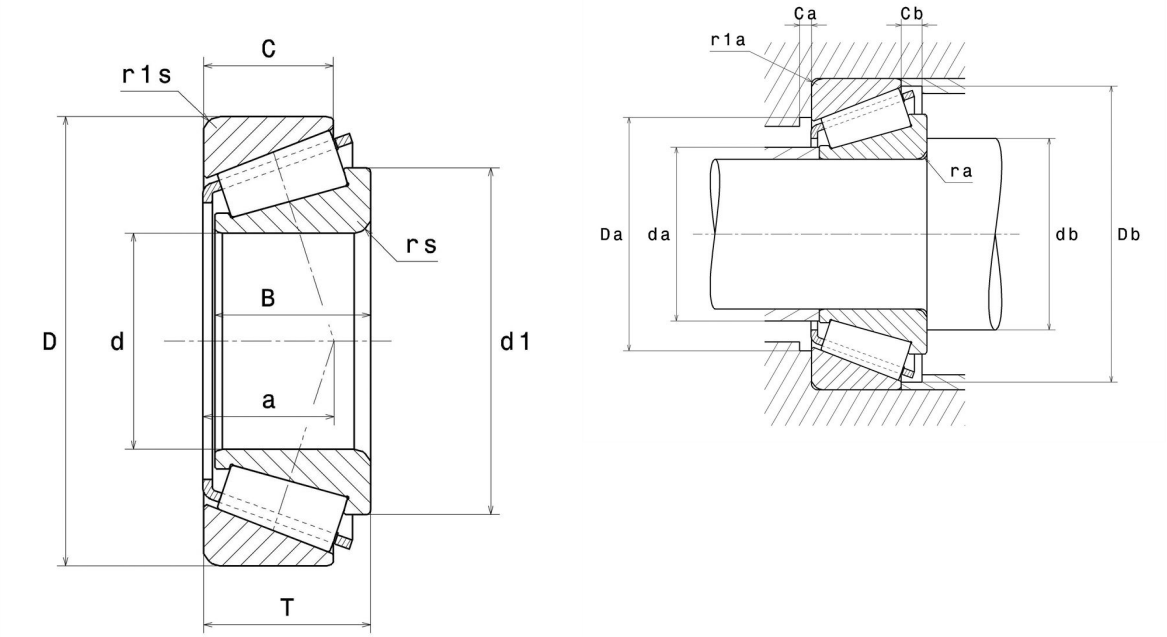

Technische Eigenschaften

d	140 mm
D	210 mm
B	45 mm
C	34 mm
T	45 mm
d1	176 mm
a	46 mm
rs min	2,5 mm
r1s min	2 mm
e	0,46
Y2	1,31
Y0	0,72
Masse	5,28 kg
Referenz gemäß ISO355	T4DC140
Marke	NTN

Produktleistung

Dynamische Tragzahl, C	330 kN
Lebensdauerkoeffizient, A2	1
Statische Tragzahl, C0	580 kN
Ermüdungsgrenzbelastung, Cu	59,8 kN
Nlim (Öl)	2.100 Tr/min
Nlim (Fett)	1.600 Tr/min
Min Betriebstemperatur, Tmin	-40 °C
Max Betriebstemperatur, Tmax	120 °C
Käfig charakteristische Frequenz, FTF	0,46 Hz
Wälzkörper charakteristische Frequenz, BPFO	10,46 Hz
Außenring charakteristische Frequenz, BPFO	13,64 Hz
Innenring charakteristische Frequenz, BPFI	16,36 Hz

Definitionsempfehlungen der Umgebungsteile

da max	153 mm
db min	152 mm
Da min	187 mm
Da max	200 mm
Db min	202 mm
Ca min	8 mm
Cb min	11 mm
ra max	2 mm
r1a max	2 mm

Berechnungskoeffizienten

Dynamisch äquivalente Belastung

P = X.Fr + Y.Fa

Fa / Fr ≤ e		Fa / Fr > e	
X	Y	X	Y
1	0	0.4	Y2

Statisch äquivalente Belastung

Po = Xo.Fr + Yo.Fa

X_0	Y_0
0.5	Y0

Wenn Po <Fr, dann Po = Fr

Werte für e, Y2 und Y0 sind in obiger Tabelle.