Technisches Datenblatt

NU1013C3

Einreihige Zylinderrollenlager

Einreihiges Zylinderrollenlager, Zerlegbar, Messingkäfig

Anzeigen

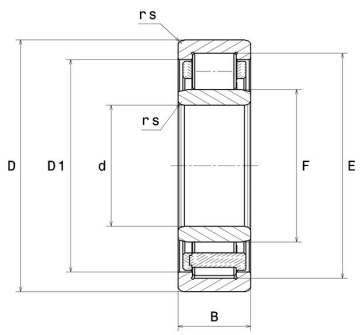

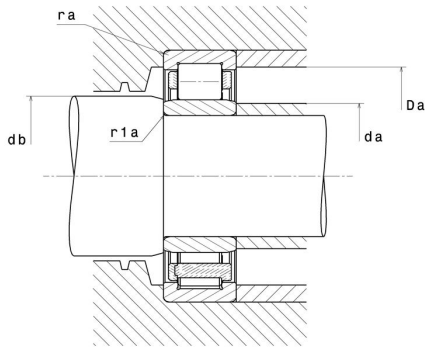

Technische Eigenschaften

d	65 mm
D	100 mm
B	18 mm
E	90,5 mm
F	74,5 mm
rs min	1,1 mm
r1s min	1 mm
Radiallagerluftklasse	C3
Masse (ohne HJ Ring)	0,48 kg
Marke	NTN

Produktleistung

Dynamische Tragzahl, C	41 kN
Statische Tragzahl, C0	51 kN
Ermüdungsgrenzbelastung, Cu	6,2 kN
Nlim (Öl)	8.200 U/min
Nlim (Fett)	7.000 U/min
Min Betriebstemperatur, Tmin	-40 °C
Max Betriebstemperatur, Tmax	120 °C
Käfig charakteristische Frequenz, FTF	0,45 Hz
Wälzkörper charakteristische Frequenz, BPFO	10,22 Hz
Außenring charakteristische Frequenz, BPFO	10,38 Hz
Innenring charakteristische Frequenz, BPFI	12,62 Hz

Definitionsempfehlungen der Umgebungsteile

da min	70 mm
da max	73 mm
db min	76 mm
Da max	93,5 mm
ra max	1 mm
r1a max	1 mm

Berechnungskoeffizienten

Dynamisch äquivalente Belastung

P = Fr

Statisch äquivalente Belastung

Po = Fr