Technische Daten

KR52XLLH/3AS

Kurvenrolle, mit Achse

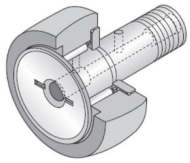

Anzeigen

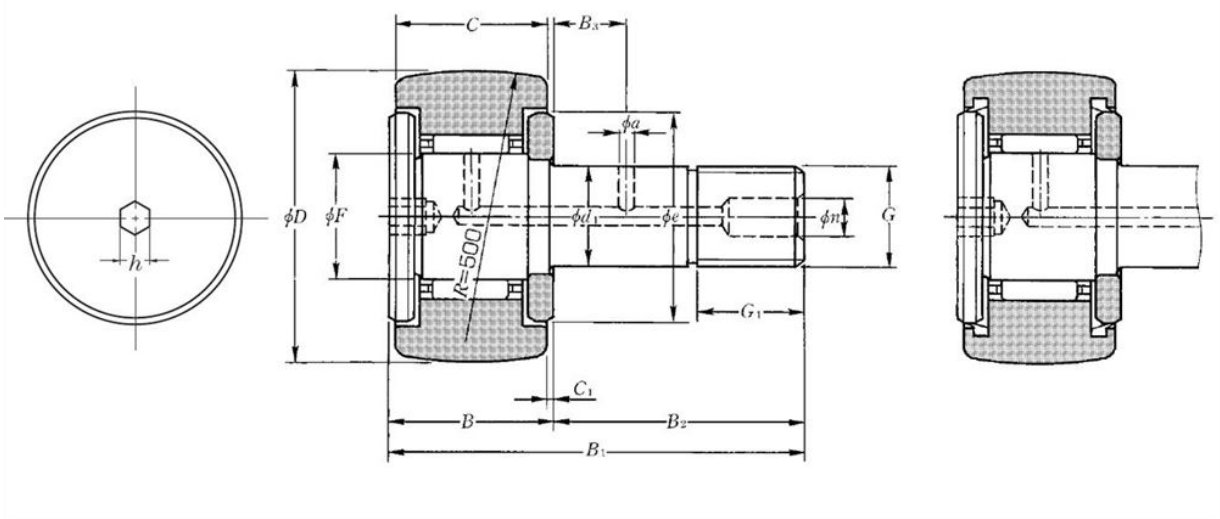

Technische Eigenschaften

D	52 mm
d1	20 mm
C	24 mm
F	25 mm
B	25,5 mm
B1	66 mm
B2	40,5 mm
G	M20X1.5
G1	21 mm
B3	9 mm
C1	0,8 mm
n	8 mm
a	4 mm
e	37 mm
h	8 mm
Dw	2,5 mm
Lw	15,3 mm
Max. Anzugsmoment	98 Nm
Wälzlager mit/ohne Käfig	Avec
Radiallagerluftklasse	CN
Präzisionsklasse	P0
Masse	0,46 kg
Marke	NTN

Produktleistung

Cr	20,7 kN
C0r	33,5 kN
Charge de la piste cylindrique de galet	23,3 kN
Nlim (Fett)	6.000 Tr/min
Min Betriebstemperatur, Tmin	-20 °C
Max Betriebstemperatur, Tmax	100 °C
Käfig charakteristische Frequenz, FTF	0,46 Hz
Wälzkörper charakteristische Frequenz, BPFO	10,91 Hz
Außenring charakteristische Frequenz, BPFO	10 Hz
Innenring charakteristische Frequenz, BPFI	12 Hz