Technische Daten

63/28LLUNR/2AS

Einreihige Rillenkugellager

Einreihiges Rillenkugellager, Radialkontakt, Blechkäfig, Nut und Sicherungsring auf Außendurchmesser, Reibende Dichtungen beidseitig

Anzeigen

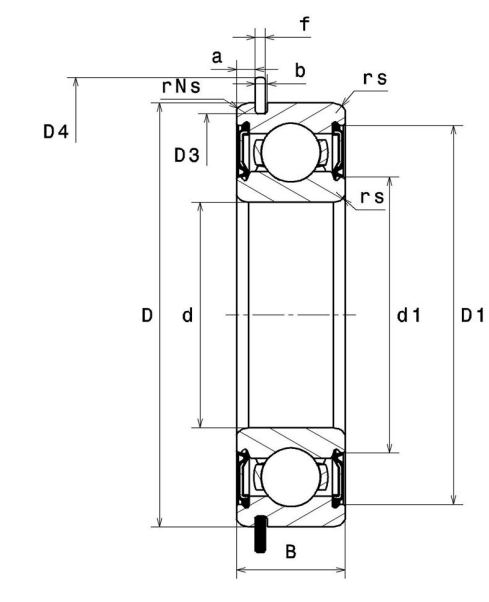

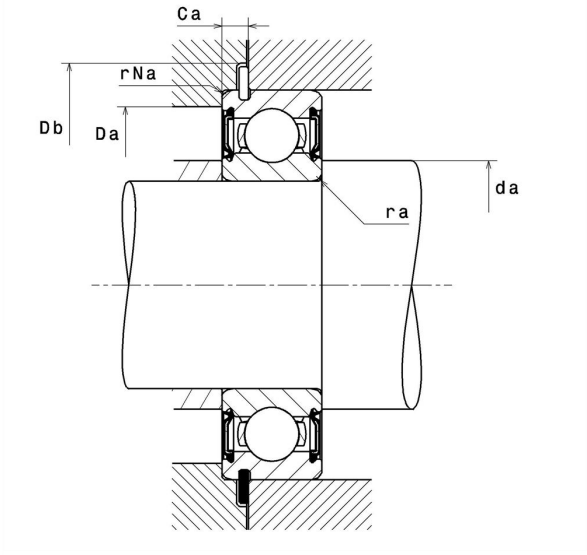

Technische Eigenschaften

d	28 mm
D	68 mm
B	18 mm
a min	3,07 mm
a max	3,28 mm
Ca min	4,77 mm
Ca max	4,98 mm
rs min	1,1 mm
rNs min	0,5 mm
D3 max	64,82 mm
b min	1,9 mm
b max	2,2 mm
r0 max	0,6 mm
D4 max	74,6 mm
f	1,7 mm
Referenz des Sicherungsringes	R68
Radiallagerluftklasse	CN
Masse	0,28 kg
Marke	NTN

Produktleistung

Dynamische Tragzahl, C	26,7 kN
Statische Tragzahl, C0	14 kN
Ermüdungsgrenzbelastung, Cu	0,64 kN
f0	12,4
Nlim (Fett)	7.400 Tr/min
Min Betriebstemperatur, Tmin	-25 °C
Max Betriebstemperatur, Tmax	110 °C
Käfig charakteristische Frequenz, FTF	0,37 Hz
Wälzkörper charakteristische Frequenz, BPFO	3,52 Hz
Außenring charakteristische Frequenz, BPFO	2,57 Hz
Innenring charakteristische Frequenz, BPFI	4,43 Hz

Definitionsempfehlungen der Umgebungsteile

da min	34,5 mm
da max	38,5 mm
Da max	61,5 mm
ra max	1 mm
rNa max	0,5 mm
Db min	76 mm

Berechnungskoeffizienten

Dynamisch äquivalente Belastung

P = X.Fr + Y.Fa

$\frac{f_0 F_a}{C_0}$	e	Fa / Fr ≤ e		Fa / Fr > e	
		X	Y	X	Y
0.172	0.19	1	0	0.56	2.3
0.345	0.22				1.99
0.689	0.26				1.71
1.03	0.28				1.55
1.38	0.3				1.45
2.07	0.34				1.31
3.45	0.38				1.15
5.17	0.42				1.04
6.89	0.44				1

Statisch äquivalente Belastung

Po = Xo.Fr + Yo.Fa

X_0	Y_0
0.6	0.5

Für Einzellager und DT-Anordnung :

Wenn Po <Fr, dann Po = Fr