Technische Daten

SUCP.207.CC

Gehäuselagereinheiten

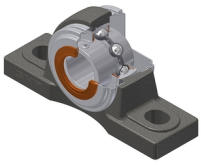

Gehäuse aus rostfreiem Stahl,Lagereinsatz aus rostfreiem StahlGewindestiften am Innenring,Dichtung mit Schleuderscheibe, lebensmitteltaugliches Fett

Anzeigen

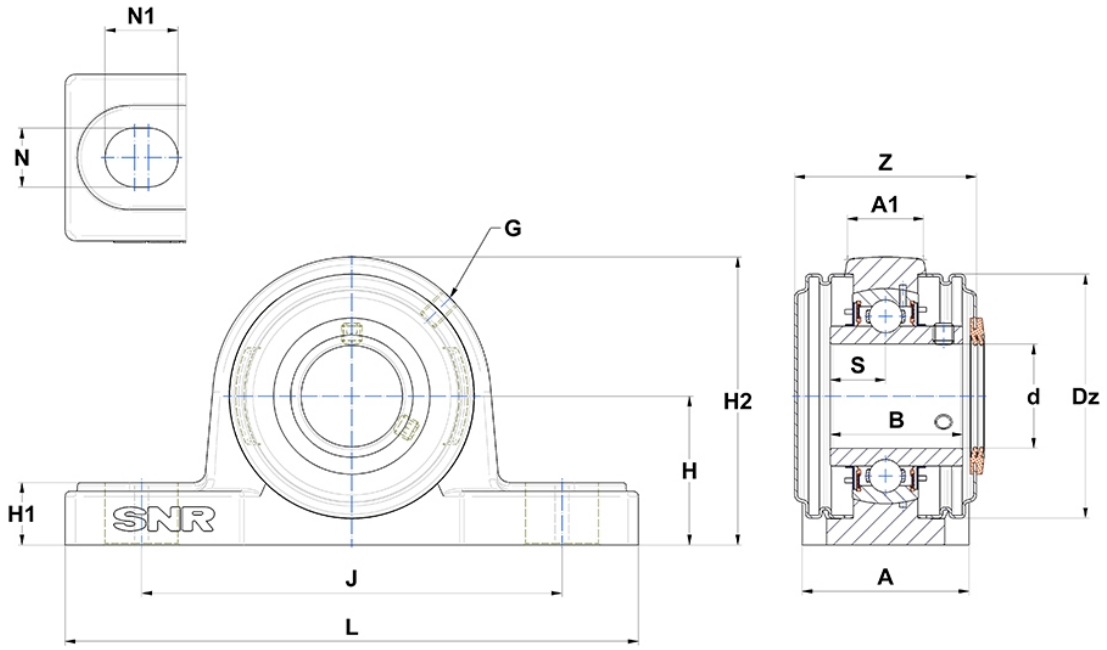

Technische Eigenschaften

A	48 mm
B	42,9 mm
d	35 mm
Dz	80 mm
G	M6x1
H	47,6 mm
H1	19 mm
H2	94 mm
J	127 mm
L	167 mm
N	17mm
N1	21 mm
s1	21,45 mm
S	17,5 mm
Z	57,4 mm

Produktleistung

C	20,1 kN
C0	15,6 kN
T min.	-20 °C
T max.	100 °C

Andere Merkmale

Gewicht	1,98 kg
Empfohlenes Anzugsmoment für Befestigungsschraube	8,3 Nm
Bezeichnung des Gehäuses	SP207N-
Bezeichnung des Lagers	SUC207
Bezeichnung der geschlossenen Kappe	SCC207
Bezeichnung der offenen Kappe	SCO207-35