Technische Daten

22319.EMW33C3

Zweireihige Pendelrollenlager

Zweireihiges Pendelrollenlager, Massivkäfig, Nut und Schmierbohrungen im Außenring

ULTAGE

Anzeigen

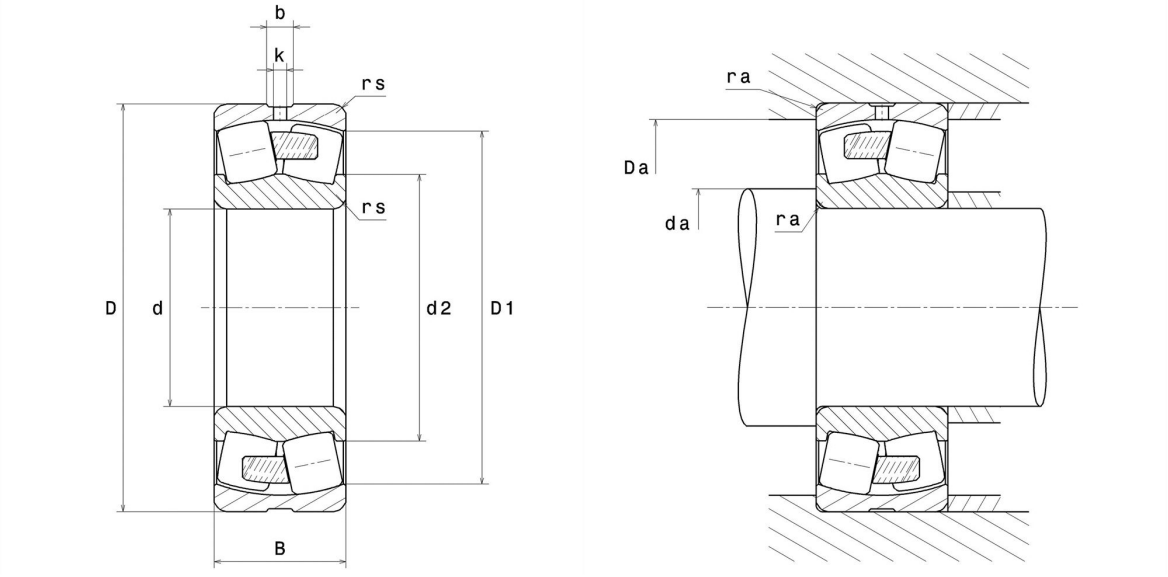

Technische Eigenschaften

d	95 mm
D	200 mm
B	67 mm
d2	120 mm
D1	174 mm
rs min	3 mm
Anzahl der Schmierbohrungen	3
b	12,1 mm
k	6 mm
Referenz der Hülse	P0
e	0,32
Y1	2,09
Y2	3,11
Y0	2,04
Radiallagerluftklasse	C3
Masse	10,06 kg
Marke	SNR

Produktleistung

Dynamische Tragzahl, C	732 kN
Statische Tragzahl, C0	750 kN
Ermüdungsgrenzbelastung, Cu	62,8 kN
Nref	2.800 Tr/min
Nlim	3.300 Tr/min
Min Betriebstemperatur, Tmin	-40 °C
Max Betriebstemperatur, Tmax	200 °C
Käfig charakteristische Frequenz, FTF	0,41 Hz
Wälzkörper charakteristische Frequenz, BPFO	5,1 Hz
Außenring charakteristische Frequenz, BPFO	6,11 Hz
Innenring charakteristische Frequenz, BPFI	8,89 Hz

Definitionsempfehlungen der Umgebungsteile

da min	109 mm
da max	2,5 mm
Da max	186 mm
ra max	2,5 mm

Berechnungskoeffizienten

Dynamisch äquivalente Belastung

P = X.Fr + Y.Fa

Fa / Fr ≤ e		Fa / Fr > e	
X	Y	X	Y
1	Y1	0.67	Y2

Statisch äquivalente Belastung

Po = Xo.Fr + Yo.Fa

X_0	Y_0
1	Y0

Werte für e, Y1, Y2 und Y0 sind in obiger Tabelle.