Technische Daten

6213.NR

Einreihige Rillenkugellager

Einreihiges Rillenkugellager, Radialkontakt, Stahlblechkäfig, Nut und Sicherungsring im Außenring, offen

Anzeigen

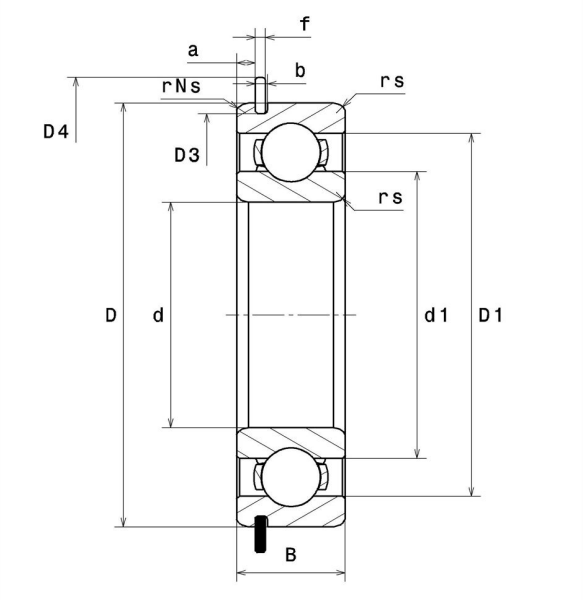

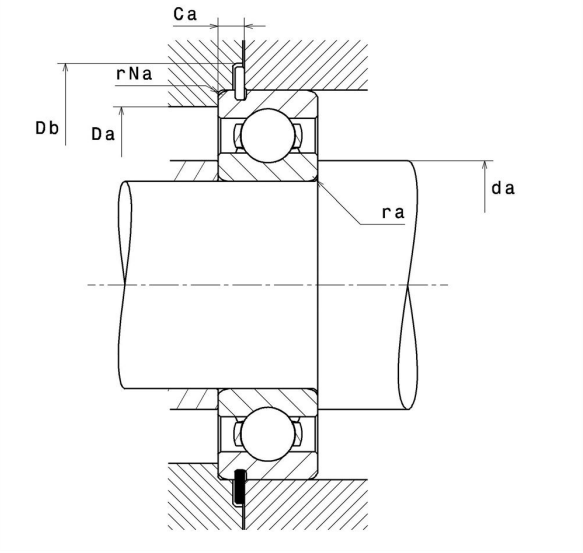

Technische Eigenschaften

d	65 mm
D	120 mm
B	23 mm
d1	77,5 mm
D1	107,8 mm
a min	3,86 mm
a max	4,06 mm
Ca min	6,58 mm
Ca max	6,88 mm
rs min	1,5 mm
rNs min	0,5 mm
D3 max	115,21 mm
b min	3,1 mm
b max	3,4 mm
r0 max	0,6 mm
D4 max	129,7 mm
f	2,77 mm
Referenz des Sicherungsringes	R120
Radiallagerluftklasse	CN
Masse	0,99 kg
Marke	SNR

Produktleistung

Dynamische Tragzahl, C	56,1 kN
Statische Tragzahl, C0	40,1 kN
Ermüdungsgrenzbelastung, Cu	1,82 kN
f0	14,4
Nref	6.400 Tr/min
Nlim	9.000 Tr/min
Min Betriebstemperatur, Tmin	-40 °C
Max Betriebstemperatur, Tmax	120 °C
Käfig charakteristische Frequenz, FTF	0,41 Hz
Wälzkörper charakteristische Frequenz, BPFO	5,37 Hz
Außenring charakteristische Frequenz, BPFO	4,1 Hz
Innenring charakteristische Frequenz, BPFI	5,9 Hz

Definitionsempfehlungen der Umgebungsteile

da min	73 mm
Ce min	0 mm
Da max	112 mm
ra max	1,5 mm
rNa max	0,5 mm
Db min	131,5 mm

Berechnungskoeffizienten

Dynamisch äquivalente Belastung

P = X.Fr + Y.Fa

$\frac{f_0 F_a}{C_0}$	e	Fa / Fr ≤ e		Fa / Fr > e	
		X	Y	X	Y
0.172	0.19	1	0	0.56	2.3
0.345	0.22				1.99
0.689	0.26				1.71
1.03	0.28				1.55
1.38	0.3				1.45
2.07	0.34				1.31
3.45	0.38				1.15
5.17	0.42				1.04
6.89	0.44				1

Statisch äquivalente Belastung

Po = Xo.Fr + Yo.Fa

X_0	Y_0
0.6	0.5

Für Einzellager und DT-Anordnung :

Wenn Po <Fr, dann Po = Fr