# Technisches Datenblatt

## NU215EG1C4

Einreihige Zylinderrollenlager

Einreihiges Zylinderrollenlager, Zerlegbar, Messingkäfig

## Anzeigen

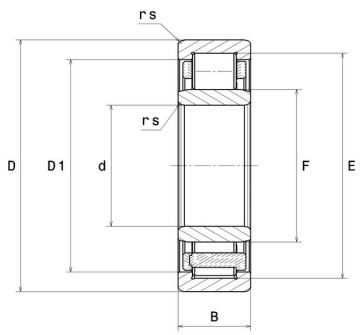


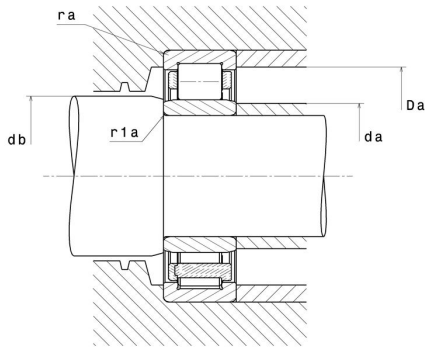


## Technische Eigenschaften

| | |
|---|---|
| **d** | 75 mm |
| **D** | 130 mm |
| **B** | 25 mm |
| **E** | 118,5 mm |
| **F** | 88,5 mm |
| **rs min** | 1,5 mm |
| **r1s min** | 1,5 mm |
| **Radiallagerluftklasse** | C4 |
| **Masse (ohne HJ Ring)** | 1,4 kg |
| **Marke** | NTN |

## Produktleistung

| | |
|---|---|
| **Dynamische Tragzahl, C** | 130 kN |
| **Statische Tragzahl, C0** | 156 kN |
| **Ermüdungsgrenzbelastung, Cu** | 18,9 kN |
| **Nlim (Öl)** | 5.500 U/min |
| **Nlim (Fett)** | 4.700 U/min |
| **Min Betriebstemperatur, Tmin** | -40 °C |
| **Max Betriebstemperatur, Tmax** | 120 °C |
| **Käfig charakteristische Frequenz, FTF** | 0,43 Hz |
| **Wälzkörper charakteristische Frequenz, BPFO** | 6,76 Hz |
| **Außenring charakteristische Frequenz, BPFO** | 7,7 Hz |
| **Innenring charakteristische Frequenz, BPFI** | 10,3 Hz |

## Definitionsempfehlungen der Umgebungsteile

| | |
|---|---|
| **da min** | 83 mm |
| **da max** | 87 mm |
| **db min** | 90 mm |
| **Da max** | 122 mm |
| **ra max** | 1,5 mm |
| **r1a max** | 1,5 mm |

## Berechnungskoeffizienten

Dynamisch äquivalente Belastung

P = Fr

Statisch äquivalente Belastung

Po = Fr