Technisches Datenblatt

NU2208C3

Einreihige Zylinderrollenlager

Einreihiges Zylinderrollenlager, Zerlegbar, Stahlblechkäfig

Anzeigen

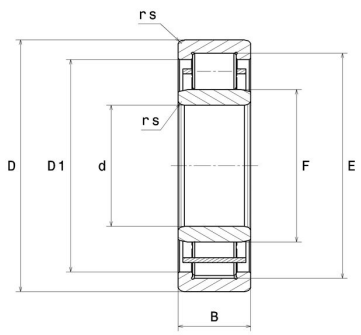

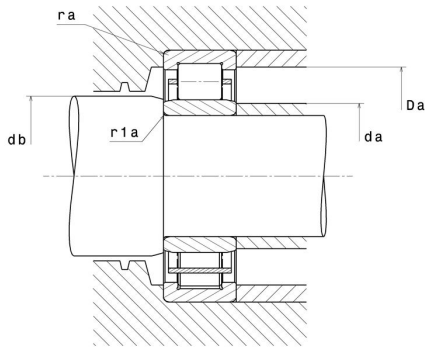

Technische Eigenschaften

d	40 mm
D	80 mm
B	23 mm
E	70 mm
F	50 mm
rs min	1,1 mm
r1s min	1,1 mm
Radiallagerluftklasse	C3
Masse (ohne HJ Ring)	0,51 kg
Marke	NTN

Produktleistung

Dynamische Tragzahl, C	58 kN
Statische Tragzahl, C0	62 kN
Ermüdungsgrenzbelastung, Cu	7,6 kN
Nlim (Öl)	10.000 U/min
Nlim (Fett)	8.500 U/min
Min Betriebstemperatur, Tmin	-40 °C
Max Betriebstemperatur, Tmax	120 °C

Definitionsempfehlungen der Umgebungsteile

da min	46,5 mm
da max	49 mm
db min	52 mm
Da max	73,5 mm
ra max	1 mm
r1a max	1 mm

Berechnungskoeffizienten

Dynamisch äquivalente Belastung

P = Fr

Statisch äquivalente Belastung

Po = Fr