Technische Daten

32917XU

Einreihige Kegelrollenlager

Kegelrollenlager,
Blechkäfig

Anzeigen

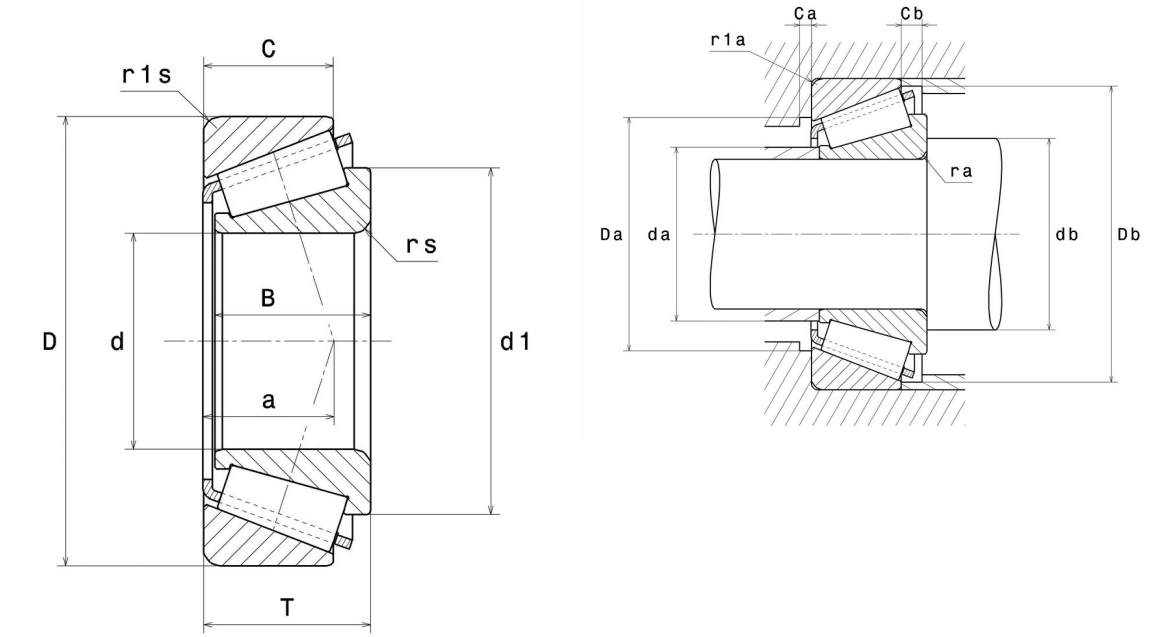

Technische Eigenschaften

d	85 mm
D	120 mm
B	23 mm
C	18 mm
T	23 mm
d1	102,5 mm
a	21 mm
rs min	1,5 mm
r1s min	1,5 mm
e	0,33
Y2	1,83
Y0	1,01
Masse	0,77 kg
Referenz gemäß ISO355	T2BC085
Marke	NTN

Produktleistung

Dynamische Tragzahl, C	94 kN
Lebensdauerkoeffizient, A2	1
Statische Tragzahl, C0	157 kN
Ermüdungsgrenzbelastung, Cu	19 kN
Nlim (Öl)	3.800 Tr/min
Nlim (Fett)	2.800 Tr/min
Min Betriebstemperatur, Tmin	-40 °C
Max Betriebstemperatur, Tmax	120 °C
Käfig charakteristische Frequenz, FTF	0,46 Hz
Wälzkörper charakteristische Frequenz, BPFO	12,27 Hz
Außenring charakteristische Frequenz, BPFO	14,27 Hz
Innenring charakteristische Frequenz, BPFI	16,73 Hz

Definitionsempfehlungen der Umgebungsteile

da max	92 mm
db min	93,5 mm
Da min	111 mm
Da max	111,5 mm
Db min	115 mm
Ca min	4 mm
Cb min	5 mm
ra max	1,5 mm
r1a max	1,5 mm

Berechnungskoeffizienten

Dynamisch äquivalente Belastung

P = X.Fr + Y.Fa

Fa / Fr ≤ e		Fa / Fr > e	
X	Y	X	Y
1	0	0.4	Y2

Statisch äquivalente Belastung

Po = Xo.Fr + Yo.Fa

X_0	Y_0
0.5	Y0

Wenn Po <Fr, dann Po = Fr

Werte für e, Y2 und Y0 sind in obiger Tabelle.