Technische Daten

NA69/32R

Nadellager, gedrehte Ringe, mit Innenring

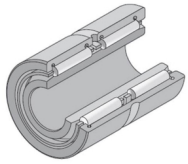

Anzeigen

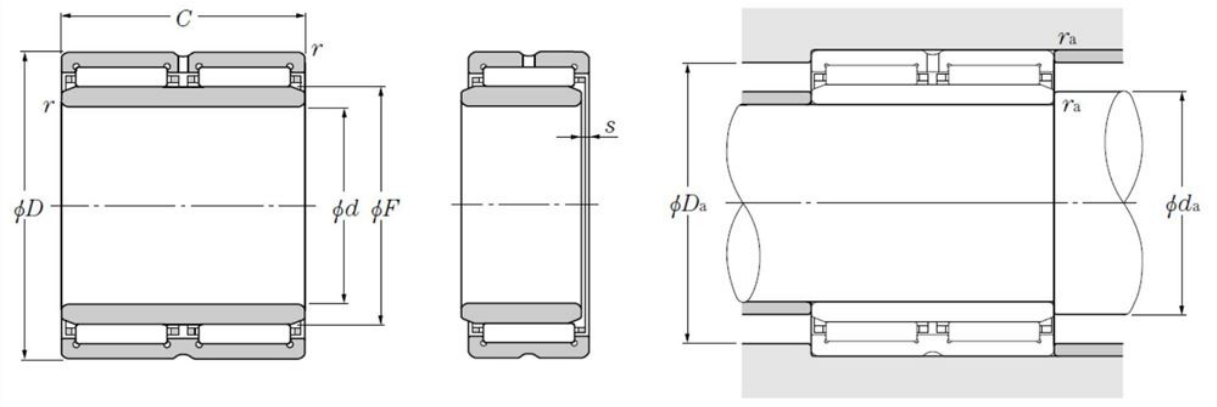

Technische Eigenschaften

d	32 mm
D	52 mm
C	36 mm
F	40 mm
rs min	0,6 mm
s max	0,5 mm
Dw	4 mm
Lw	13,8 mm
Schmierbohrungen an dem Außenring	Oui/Yes
k	2,5 mm
Schmierbohrungen an dem Innenring	Non/No
Radiallagerluftklasse	CN
Präzisionsklasse	P0
Masse	0,29 kg
Marke	NTN

Produktleistung

Cr	47,5 kN
C0r	82 kN
Nlim (Fett)	6.500 Tr/min
Nlim (Öl)	10.000 Tr/min
Min Betriebstemperatur, Tmin	-20 °C
Max Betriebstemperatur, Tmax	120 °C
Käfig charakteristische Frequenz, FTF	0,46 Hz
Wälzkörper charakteristische Frequenz, BPFO	10,91 Hz
Außenring charakteristische Frequenz, BPFO	9,54 Hz
Innenring charakteristische Frequenz, BPFI	11,46 Hz

Definitionsempfehlungen der Umgebungsteile

da min	36 mm
Da max	48 mm
ras max	0,6 mm