Technisches Datenblatt

NJ213ET2XC3

Einreihige Zylinderrollenlager

Einreihiges Zylinderrollenlager, Polyamidkäfig, Sonderanforderung

Anzeigen

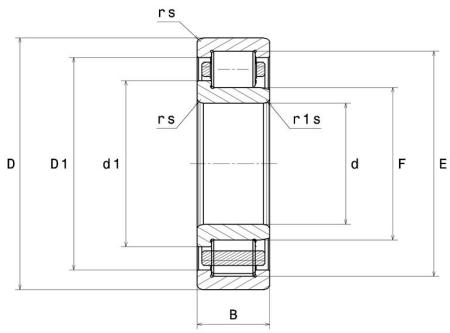

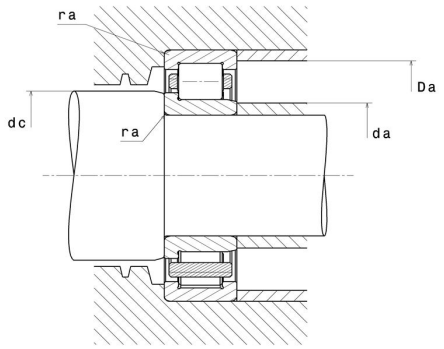

Technische Eigenschaften

d	65 mm
D	120 mm
B	23 mm
E	108,5 mm
F	78,5 mm
d1	84,5 mm
rs min	1,5 mm
r1s min	1,5 mm
Radiallagerluftklasse	C3
Masse (ohne HJ Ring)	1,04 kg
Marke	NTN

Produktleistung

Dynamische Tragzahl, C	108 kN
Statische Tragzahl, C0	119 kN
Ermüdungsgrenzbelastung, Cu	14,5 kN
Nlim (Öl)	6.300 U/min
Nlim (Fett)	5.400 U/min
Min Betriebstemperatur, Tmin	-20 °C
Max Betriebstemperatur, Tmax	120 °C
Käfig charakteristische Frequenz, FTF	0,42 Hz
Wälzkörper charakteristische Frequenz, BPFO	6,07 Hz
Außenring charakteristische Frequenz, BPFO	6,72 Hz
Innenring charakteristische Frequenz, BPFI	9,28 Hz

Definitionsempfehlungen der Umgebungsteile

da min	73 mm
da max	77 mm
dc min	87 mm
Da max	112 mm
ra max	1,5 mm

Berechnungskoeffizienten

Dynamisch äquivalente Belastung

P = Fr

Statisch äquivalente Belastung

Po = Fr