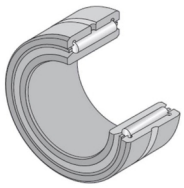

Technisches Datenblatt

NK32/30R+1R28X32X30

Nadellager, gedrehte Ringe, mit Innenring

Nadellager, gedrehte Ringe, mit Innenring, zwei Borde, Nachschmierbohrung

Anzeigen

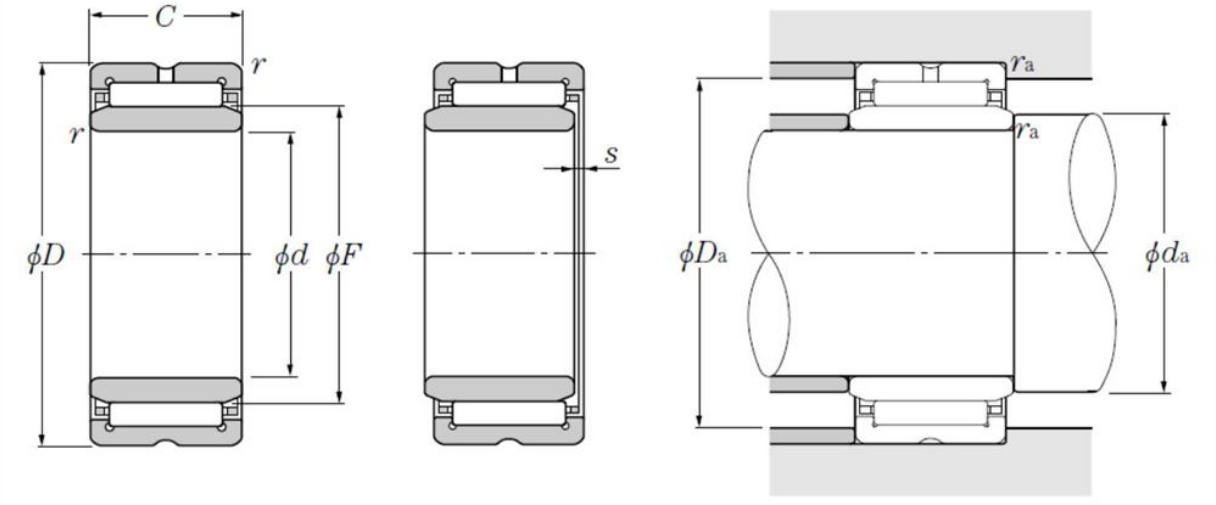

Technische Eigenschaften

d	28 mm
D	42 mm
C	30 mm
F	32 mm
rs min	0,3 mm
s max	1,5 mm
Dw	3 mm
Lw	25,4 mm
Schmierbohrungen an dem Außenring	Oui/Yes
k	3 mm
Innenring Referenz	1R28X32X30
Schmierbohrungen an dem Innenring	Non/No
Radiallagerluftklasse	CN
Präzisionsklasse	P0
Masse	0,15 kg
Marke	NTN

Produktleistung

Cr	34 kN
C0r	60,5 kN
Nlim (Fett)	8.500 U/min
Nlim (Öl)	13.000 U/min
Min Betriebstemperatur, Tmin	-20 °C
Max Betriebstemperatur, Tmax	120 °C
Käfig charakteristische Frequenz, FTF	0,46 Hz
Wälzkörper charakteristische Frequenz, BPFO	11,58 Hz
Außenring charakteristische Frequenz, BPFO	9,6 Hz
Innenring charakteristische Frequenz, BPFI	11,4 Hz

Definitionsempfehlungen der Umgebungsteile

da min	30 mm
Da max	40 mm
ras max	0,3 mm