Technisches Datenblatt

NJ2311ET2XC3

Einreihige Zylinderrollenlager

Einreihiges Zylinderrollenlager, Polyamidkäfig, Sonderanforderung

Anzeigen

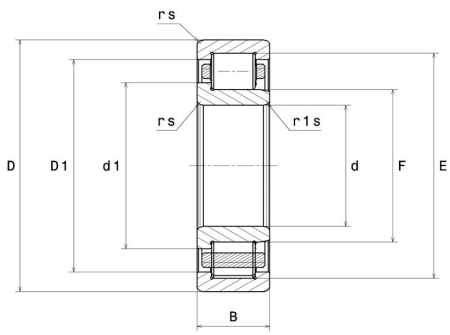

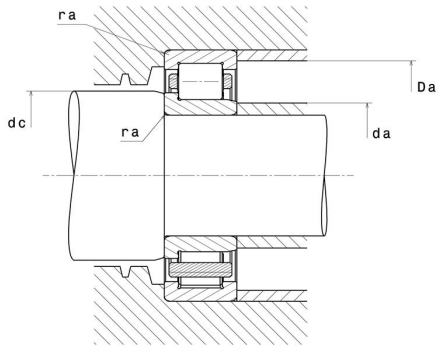

Technische Eigenschaften

d	55 mm
D	120 mm
B	43 mm
E	106,5 mm
F	70,5 mm
d1	77,7 mm
rs min	2 mm
r1s min	2 mm
Radiallagerluftklasse	C3
Masse (ohne HJ Ring)	2,23 kg
Marke	NTN

Produktleistung

Dynamische Tragzahl, C	201 kN
Statische Tragzahl, C0	233 kN
Ermüdungsgrenzbelastung, Cu	28,4 kN
Nlim (Öl)	5.600 Tr/min
Nlim (Fett)	4.700 Tr/min
Min Betriebstemperatur, Tmin	-20 °C
Max Betriebstemperatur, Tmax	120 °C
Käfig charakteristische Frequenz, FTF	0,4 Hz
Wälzkörper charakteristische Frequenz, BPFO	4,71 Hz
Außenring charakteristische Frequenz, BPFO	5,18 Hz
Innenring charakteristische Frequenz, BPFI	7,82 Hz

Definitionsempfehlungen der Umgebungsteile

da min	64 mm
da max	69 mm
dc min	80 mm
Da max	111 mm
ra max	2 mm

Berechnungskoeffizienten

Dynamisch äquivalente Belastung

P = Fr

Statisch äquivalente Belastung

Po = Fr