# Technische Daten

## 6017NR

Einreihige Rillenkugellager

Einreihiges Rillenkugellager, Radialkontakt, Stahlblechkäfig, Nut und Sicherungsring im Außenring, offen

## Anzeigen

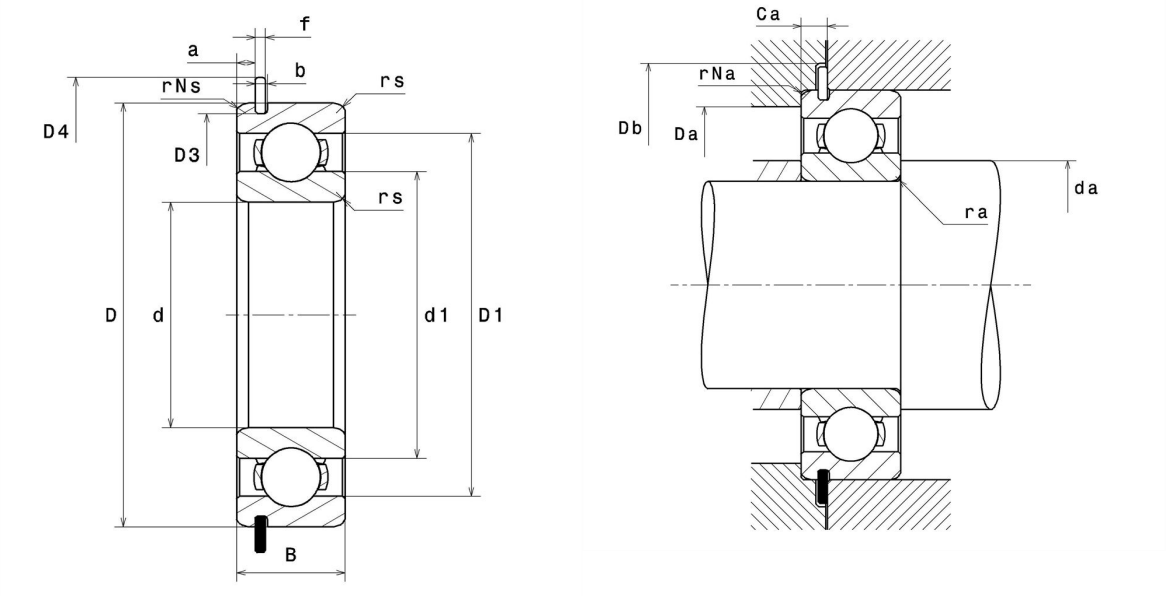


## Technische Eigenschaften

| | |
|---|---|
| **d** | 85 mm |
| **D** | 130 mm |
| **B** | 22 mm |
| **a min** | 2,67 mm |
| **a max** | 2,87 mm |
| **Ca min** | 5,39 mm |
| **Ca max** | 5,69 mm |
| **rs min** | 1,1 mm |
| **rNs min** | 0,5 mm |
| **D3 max** | 125,22 mm |
| **b min** | 3,1 mm |
| **b max** | 3,4 mm |
| **r0 max** | 0,6 mm |
| **D4 max** | 139,7 mm |
| **f** | 2,82 mm |
| **Referenz des Sicherungsringes** | R130 |
| **Radiallagerluftklasse** | CN |
| **Masse** | 0,89 kg |
| **Marke** | NTN |

## Produktleistung

| | |
|---|---|
| **Dynamische Tragzahl, C** | 49,5 kN |
| **Statische Tragzahl, C0** | 43 kN |
| **Ermüdungsgrenzbelastung, Cu** | 1,89 kN |
| **f0** | 15,8 |
| **Nlim (Öl)** | 5.900 Tr/min |
| **Nlim (Fett)** | 5.000 Tr/min |
| **Min Betriebstemperatur, Tmin** | -40 °C |
| **Max Betriebstemperatur, Tmax** | 120 °C |
| **Käfig charakteristische Frequenz, FTF** | 0,44 Hz |
| **Wälzkörper charakteristische Frequenz, BPFO** | 7,84 Hz |
| **Außenring charakteristische Frequenz, BPFO** | 6,56 Hz |
| **Innenring charakteristische Frequenz, BPFI** | 8,44 Hz |

## Definitionsempfehlungen der Umgebungsteile

| | |
|---|---|
| **da min** | 91,5 mm |
| **Da max** | 123,5 mm |
| **ra max** | 1 mm |
| **rNa max** | 0,5 mm |
| **Db min** | 141,5 mm |

## Berechnungskoeffizienten

**Dynamisch äquivalente Belastung**

P = X.Fr + Y.Fa

| $\frac{f_0 F_a}{C_0}$ | e | Fa / Fr ≤ e | | Fa / Fr > e | |
|---|---|---|---|---|---|
| | | X | Y | X | Y |
| 0.172 | 0.19 | 1 | 0 | 0.56 | 2.3 |
| 0.345 | 0.22 | | | | 1.99 |
| 0.689 | 0.26 | | | | 1.71 |
| 1.03 | 0.28 | | | | 1.55 |
| 1.38 | 0.3 | | | | 1.45 |
| 2.07 | 0.34 | | | | 1.31 |
| 3.45 | 0.38 | | | | 1.15 |
| 5.17 | 0.42 | | | | 1.04 |
| 6.89 | 0.44 | | | | 1 |

**Statisch äquivalente Belastung**

Po = Xo.Fr + Yo.Fa

| $X_0$ | $Y_0$ |
|---|---|
| 0.6 | 0.5 |

Für Einzellager und DT-Anordnung :

Wenn Po <Fr, dann Po = Fr