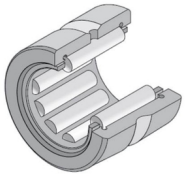

Technische Daten

NK90/35R

Nadellager, gedrehte Ringe, ohne Innenring

Nadellager, gedrehte Ringe, ohne Innenring, zwei Borde, Nachschmierbohrung

Anzeigen

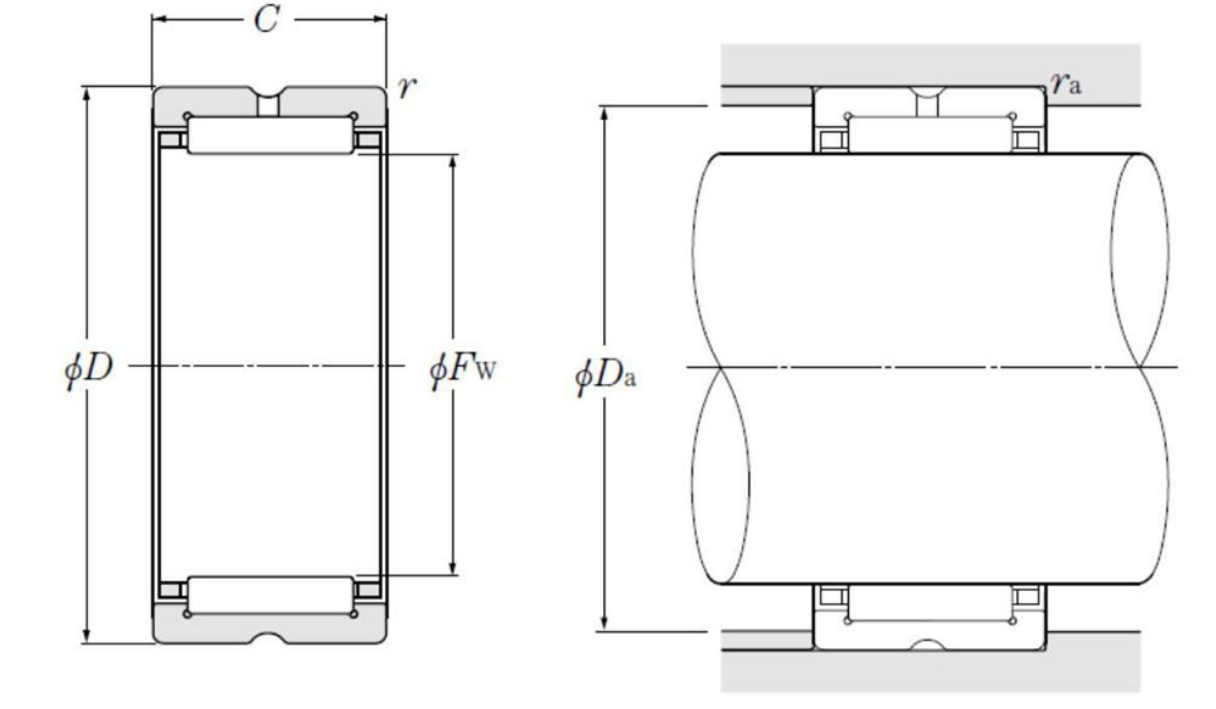

Technische Eigenschaften

Fw	90 mm
D	110 mm
C	35 mm
rs min	1 mm
Dw	6,5 mm
Lw	28 mm
Schmierbohrungen an dem Außenring	Oui/Yes
k	3,5 mm
Radiallagerluftklasse	CN
Präzisionsklasse	P0
Masse	0,6 kg
Marke	NTN

Produktleistung

Cr	104 kN
C0r	208 kN
Nlim (Fett)	2.900 Tr/min
Nlim (Öl)	4.400 Tr/min
Min Betriebstemperatur, Tmin	-20 °C
Max Betriebstemperatur, Tmax	120 °C
Käfig charakteristische Frequenz, FTF	0,47 Hz
Wälzkörper charakteristische Frequenz, BPFO	14,78 Hz
Außenring charakteristische Frequenz, BPFO	13,99 Hz
Innenring charakteristische Frequenz, BPFI	16,01 Hz

Definitionsempfehlungen der Umgebungsteile

Da max	105 mm
ras max	1 mm